PRODUCTINFORMATIE

DURATECH

TOP 082x70-Ø20 HL70

EAN 4031582322590



Afbeelding kan verschillen van het oorspronkelijke product

WIEL

Wielkern materiaal	Polyamide, zwaar
Materiaal loopvlak	Identiek met wielkern
Lager	Precisiekogellagers
Kleur Wiel	Natuurlijk wit
Afdekkapjes	Zonder afdekkapjes
Diameter	82 mm
Breedte Loopvlak	70 mm
Asgatdiameter	20 mm
Naaflengte	70 mm
Breedte wielkern	70 mm
Hardheid van het loopvlak (D)	75 Shore D
Type lager	6204

PRESTATIES

Rolprestaties	●●●●●
Bewegingsgeluid	●●○○○
Verloop	●●●●●
Corrosieweerstand	●●●○○

KERNKENMERKEN

Productnaam	Duratech
Type	Wiel
Standaard	EN12533 - Zwaarlast wielen
Draagvermogen bij 4 km/u	750 kg
Draagvermogen bij 6 km/u	600 kg
Elektrisch geleidend	Nee
Roestvrij	Nee
Statisch Draagvermogen	1500 kg
Temperatuurbereik (minimaal)	-40 °C
Temperatuurbereik (maximaal)	80 °C
Totaal gewicht	0,46 kg

© Copyright 2026 TENTE International GmbH

DURATECH

TOP 082x70-Ø20 HL70

EAN 4031582322590

Bestelnummer 00805242

Producttekeningen

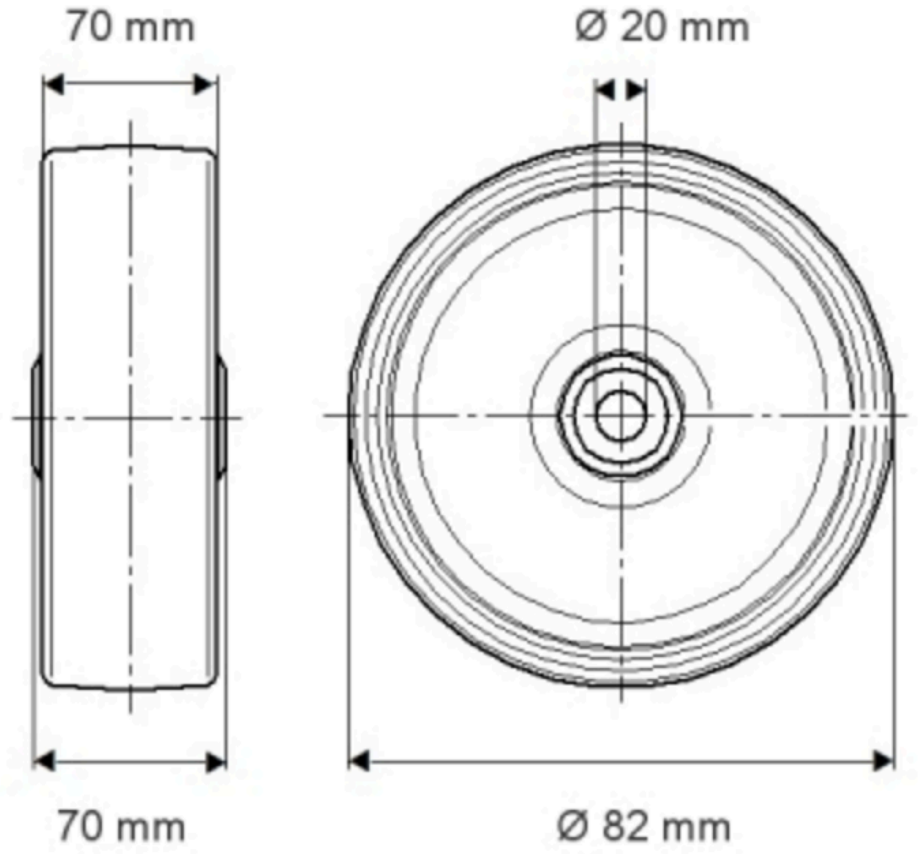

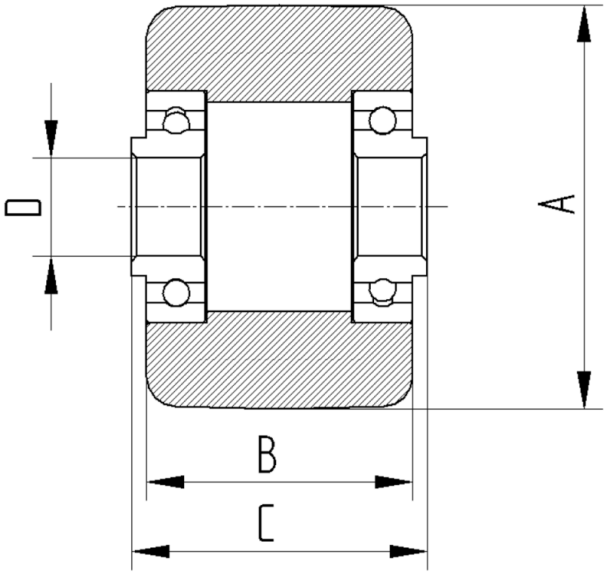

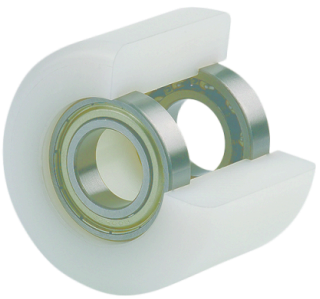

© Copyright 2026 TENTE International GmbH