ІНФОРМАЦІЯ ПРО ПРОДУКТ

ALPHA STAINLESS

8477UOD080P30-11

EAN 4031582377187



Зображення може відрізнятися від оригінального продукту

ЕФЕКТИВНІСТЬ

Продуктивність рулону	●●●●○
Шум руху	●●○○○
Атритація	●●●●●
Стійкість до корозії	●●●●●

ОСНОВНІ АТРИБУТИ

Назва продукту	Alpha stainless
Тип	Поворотний Колісна опора із Загальне гальмо
Стандартний	EN12532 - Транспортувальне обладнання
ОбВантажопідйомність 4 км/год	150 kg
Електропровідність	Ні
Нержавіюча сталь	Так
Статичний Вантажопідйомність	300 kg
Діапазон температур (мінімальний)	-25 °C
Діапазон температур (максимальний)	80 °C
Загальна висота	108 mm
Загальна вага	0,84 kg

КРОНШТЕЙН

Матеріал корпусу	Нержавіюча сталь, важка
Вила Форма	Широка
Поворотний вузол	Дві м'ячі перегони
Колір	Нержавіюча сталь
Офсет (Зсув)	44,5 mm
Поворотне з’єднання	242 mm

КОЛЕСО

Матеріал тіла	Поліамід
Матеріал протектору	Ідентичність з корпусом Колесо
Носіння	Роликовий підшипник, Нержавіюча сталь
Вісь	Пригвинчено гайкою
Діаметр	80 mm
Протектор	34 mm
Твердість Протектор (D)	75 Прибережна D

ВСТАНОВЛЕННЯ

Тип налаштування	Отвір під болт
Діаметр Болт отвору Діаметр отвору	11 mm

© Copyright 2026 TENTE International GmbH

ALPHA STAINLESS

8477UOD080P30-11

EAN 4031582377187

BETTER MOBILITY. BETTER LIFE.

Креслення продукту

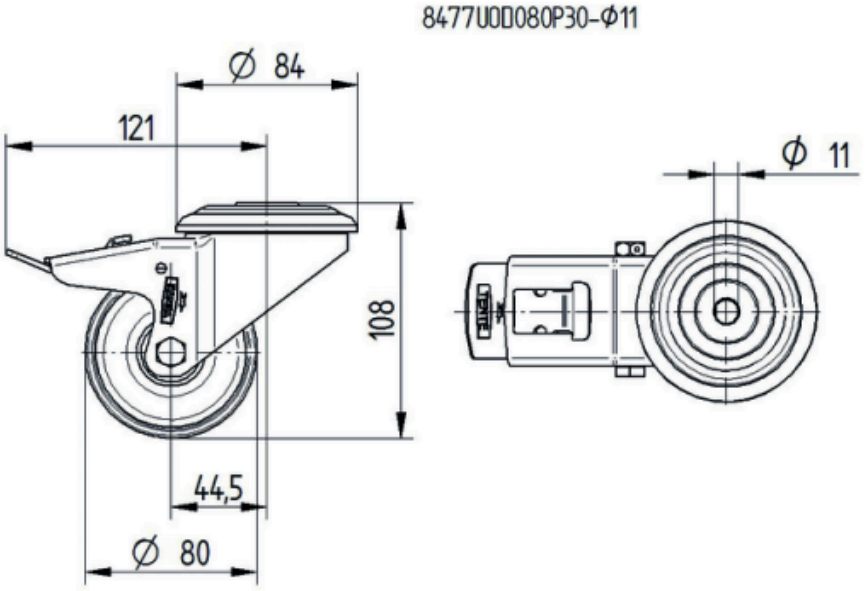

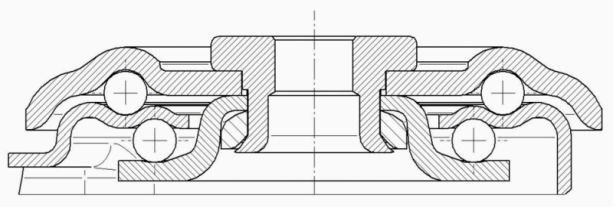

© Copyright 2026 TENTE International GmbH