INFORMACIÓ DE PRODUCTE

DURATECH

TOP 085x80-Ø20 HL80

EAN 4031582331202



La imatge pot diferir del producte original.

ACTUACIÓ

Actuació Roll	●●●●●
El soroll del moviment	●●○○○
Atràcia	●●●●●
Resistència a a la corrosió	●●●○○

ATRIBUCIONS BÀSIQUES

Nom del producte	Duratech
Tipus	Aro
Tracidad de carga a 4 km/h	750 kg
Tracidad de carga a 6 km/h	600 kg
Conducció elèctrica	No
Inoxidable	No
Tracidad de carga estàtica	1500 kg
Temperatura (mínim)	-40 °C
Temperatura màxima (màxim)	80 °C
Pes total	0,56 kg

RODA

Material corporal	Poliamida, pesada
Material de la banda de rodadura	Identitari amb el cos de Roda
El Bearing	Rodament de boles de precisió
Roda de color	Blanc natural
Protectors de fil	Sense vigilància
Diametralització	85 mm
Banda de rodadura ample	80 mm
El forat Eix Diàmetre del forat	20 mm
Longitud del cub	80 mm
Corporació ample	80 mm
La duresa del Banda de rodadura (D)	75 Shore D
Tipus de portador	6204

© Copyright 2026 TENTE International GmbH

DURATECH

TOP 085x80-Ø20 HL80

EAN 4031582331202

Número de comanda 00832614

Plànols del producte

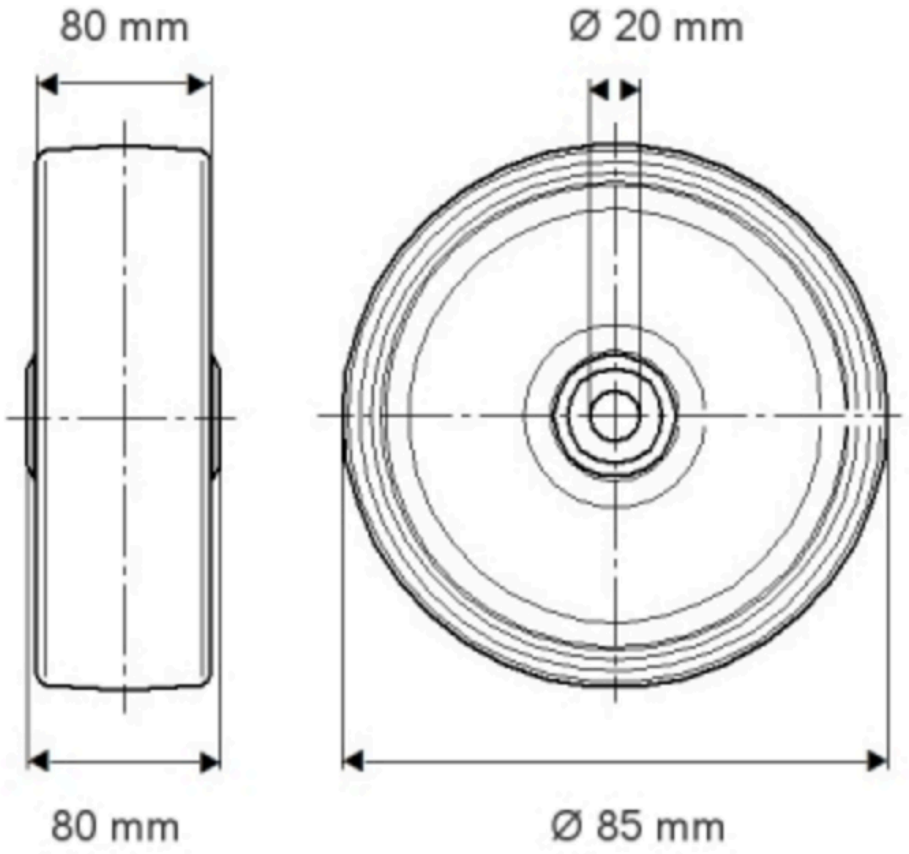

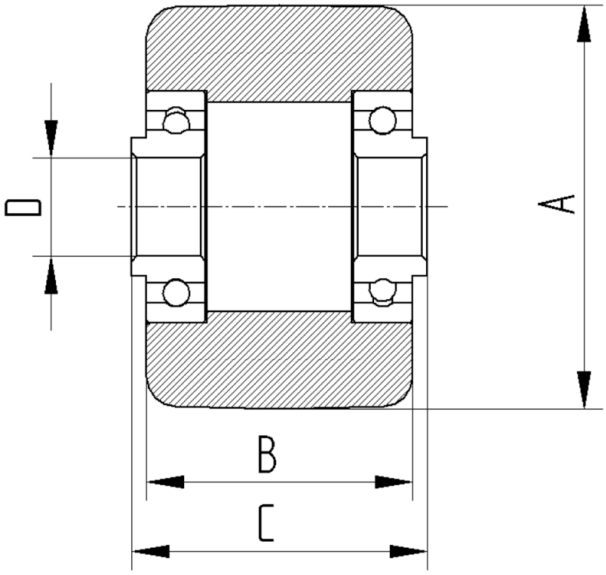

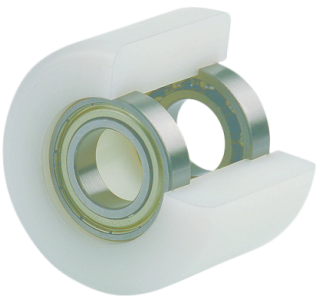

© Copyright 2026 TENTE International GmbH