INFORMACIÓ DE PRODUCTE

INTEGRAL

2044UAX200R26-28S30 4xM8

EAN 4031582453652



La imatge pot diferir del producte original.

ACTUACIÓ

Actuació Roll	●●●○○
El soroll del moviment	●●●○○
Atràcia	●●●●○
Resistència a a la corrosió	●●●○○

ATRIBUCIONS BÀSIQUES

Nom del producte	Integral
Tipus	Rueda giratoria con bloqueo central, total o Freno direccional
Tracidad de carga a 3 km/h	150 kg
Tracidad de carga a 4 km/h	150 kg
Conducció elèctrica	No
Inoxidable	No
Tracidad de carga estàtica	300 kg
Temperatura (mínim)	-30 °C
Temperatura màxima (màxim)	80 °C
Alçada total	229 mm
Pes total	1,67 kg
Certificació	Assaig i seguiment de TÜV Süd

SUPORT

Material d'habitatge	Placa d'acer, mitjà
Forquilla Forma	Tancat
Scamiento giratorio	Rodament de boles de precisió
Desplaçament	60 mm
Scio de giro	160 mm
Sterferencia de giro	320 mm

RODA

Material corporal	Poliamida
Material de la banda de rodadura	Poliuretà, Injectat
El Bearing	Rodament de boles de precisió, Segellat
Protectors de fil	Guàrdia integrada
Diametralització	200 mm
Banda de rodadura ample	35 mm
La duresa del Banda de rodadura (D)	59 Shore D

FITACIÓ

Tipus de Fitting	Espiga amb Scjero de leva per a barres de perfil
Pern Diamant	28 mm
Pern Longitud	96 mm
Col·lecció	Els llits rentables han de ser Segellat a la zona d'ajust pel fabricant de llits de l'hospital.

Premi IF Disseny

Premi Red Dot Disseny Award

© Copyright 2026 TENTE International GmbH

INTEGRAL

2044UAX200R26-28S30 4xM8

EAN 4031582453652

BETTER MOBILITY. BETTER LIFE.

Plànols del producte

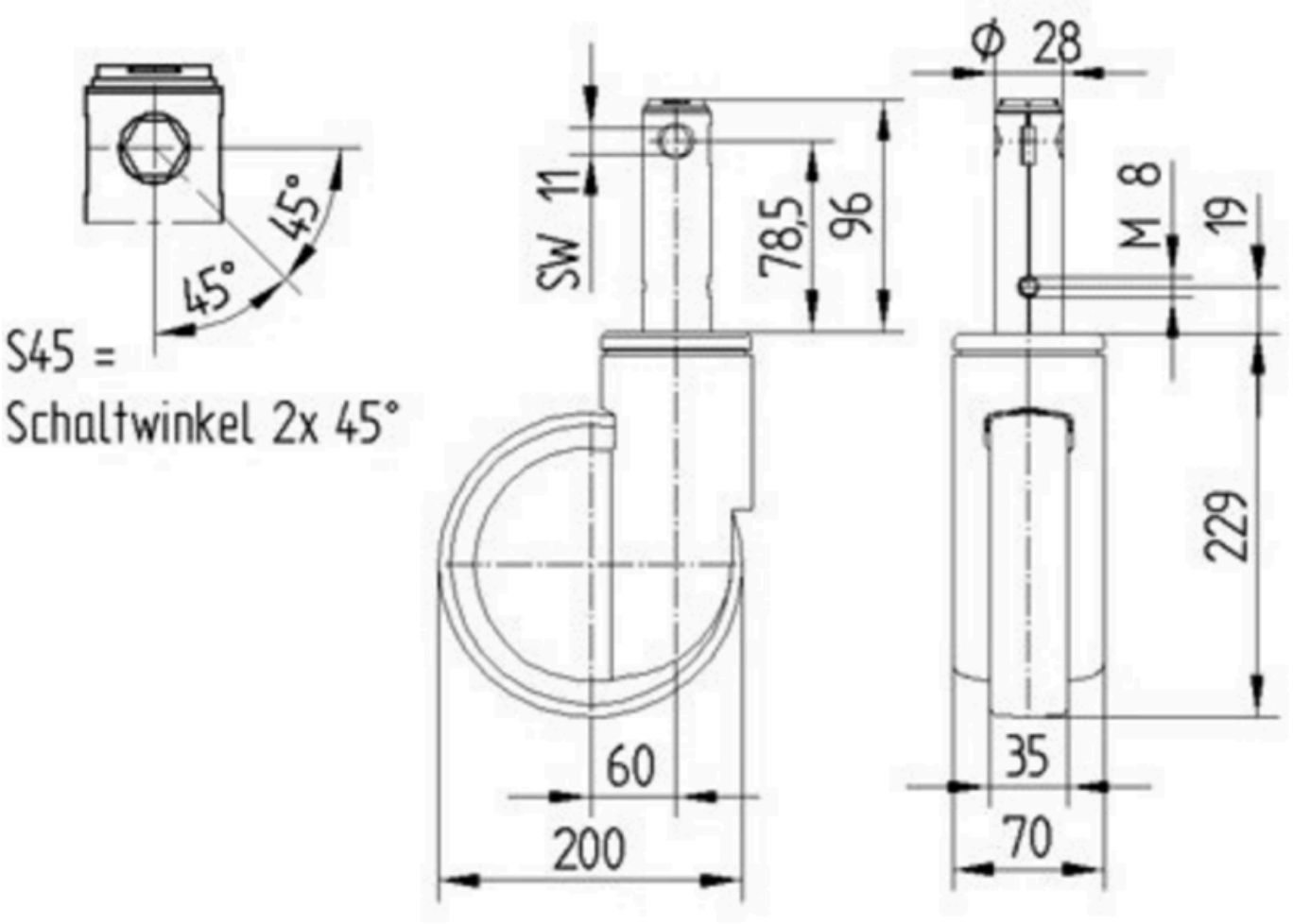

Premi IF Disseny

Premi Red Dot Disseny Award

© Copyright 2026 TENTE International GmbH