제품 정보

PURETECH AIR

PPR400x100-Ø10 HL129 2ply with axle

EAN 4031582461398



이미지는 원래 제품과 다를 수 있습니다.

성능

롤 성능	●●●○○
움직임 소음	●●●○○
내마모성	●●●○○
부식방지	●●●○○

핵심 속성

제품명	Puretech air
하우징 유형	휠
3km/h에서의 적재 용량	200 kg
전기 전도성	아니요
스테인리스	아니요
정지 중 하중용량	400 kg
전체 체중	2.04 kg

휠

Tread hardness	부드러운
차체 재질	폴리프로필렌
트레드 재질	공압 타이어, 라인 프로파일
베어링	롤러 베어링
스레드 가드	스레드가드 없음
직경	400 mm
트레드 폭	100 mm
차축 홀 직경	20 mm
허브 길이	129 mm
트레드의 경도(A)	55 Shore A

© Copyright 2026 TENTE International GmbH

PURETECH AIR

PPR400x100-Ø10 HL129 2ply with axle

EAN 4031582461398

BETTER MOBILITY. BETTER LIFE.

제품 도면

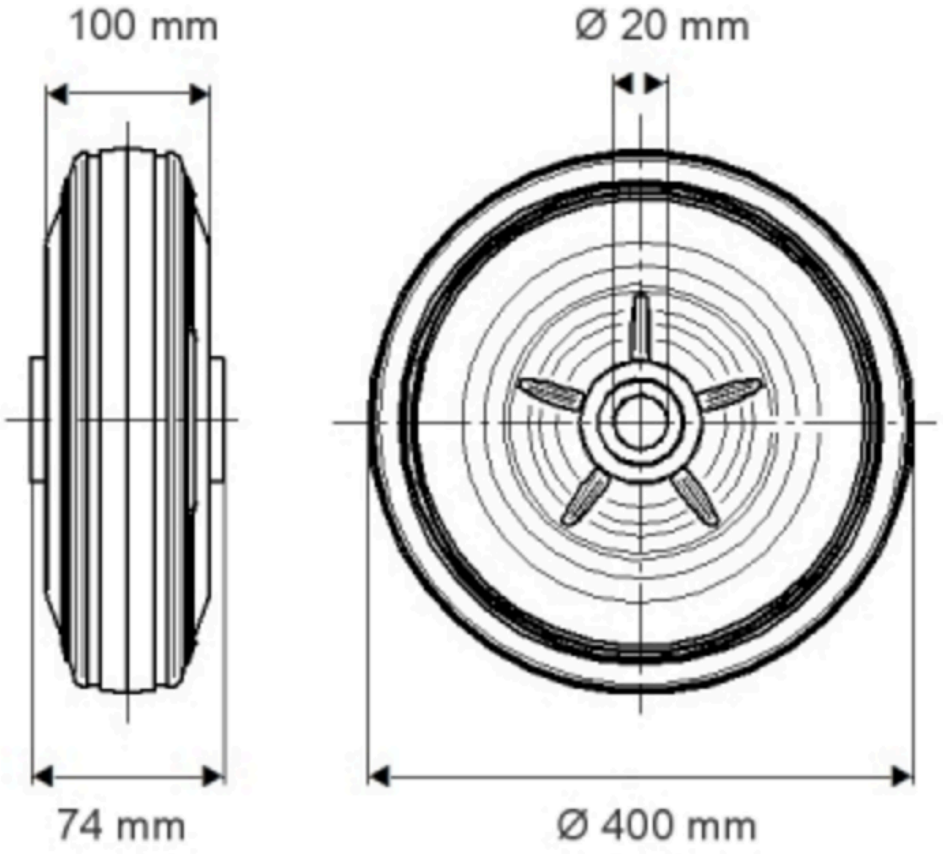

© Copyright 2026 TENTE International GmbH