ИНФОРМАЦИЯ О ПРОДУКТЕ

KAPPA LOAD

9652TOO160P63

EAN 4031582314892



Изображение может отличаться от оригинального продукта

ПРОИЗВОДИТЕЛЬНОСТЬ

Производительность рулона	●●●●●
Шум движения	●○○○○
Исчезновение	●●●●●
Устойчивость к коррозии	●●●○○

ОСНОВНЫЕ АТРИБУТЫ

Название продукта	Kappa load
Тип	Поворотное Колесная опора с Общий тормоз, Концевик колесной опоры
Стандартный	EN12533 - Высоконагруженные колесные опоры
Грузоподъемность при 4 км/ч	1020 kg
Грузоподъемность при 6 км/ч	850 kg
Электропроводящий	Нет
Нержавеющая сталь	Нет
Грузоподъемность статическая	2040 kg
Диапазон температур (минимальный)	-40 °C
Диапазон температур (максимальный)	80 °C
Общая высота	205 mm
Общий вес	4,4 kg

КРОНШТЕЙН

Материал корпуса	Чугун или кованый чугун, тяжелый
Форма Вилы	Широкая, Усиленный
Повортный узел	Роликовый (Игольчатый) подшипник с глубокими канавками
Офсет (Смещение)	58 mm
Поворотное соединение	276 mm
Lubrication nipple	1

КОЛЕСО

Материал корпуса	Полиамид, тяжелый
Материал протектора	Идентично корпусу Колесо
Подшипник	Подшипник скольжения
Ось	Винт с гайкой
Защита от проводов	Без защиты резьбы
Диаметр	160 mm
Ширина Протектор	50 mm
Твердость Протектор (D)	75 Береговая D

ФИТИНГ

Тип фитинга	Прямоугольная пластина
Длина пластины	135 mm
Ширина пластины	110 mm
Длина отверстия пластины (максимальная)	105 mm
Ширина отверстия пластины (минимальная)	75 mm
Ширина отверстия пластины (максимальная)	80 mm
Диаметр отверстия пластины	11 mm

© Copyright 2026 TENTE International GmbH

KAPPA LOAD

9652TOO160P63

EAN 4031582314892

Номер заказа 00830406

Чертежи изделия

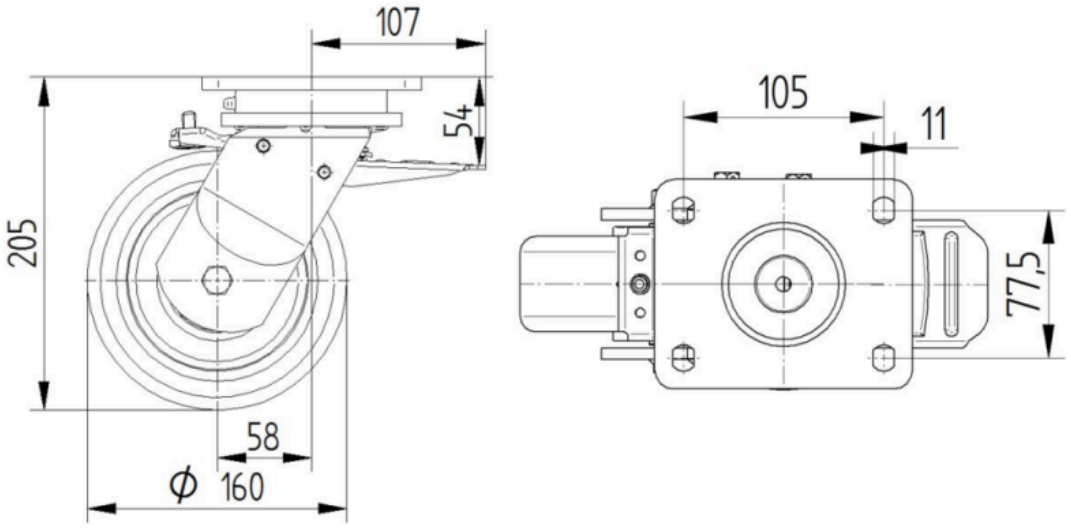

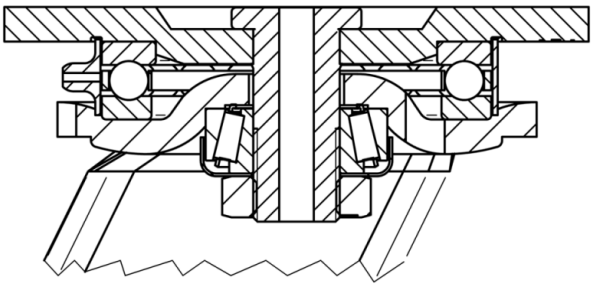

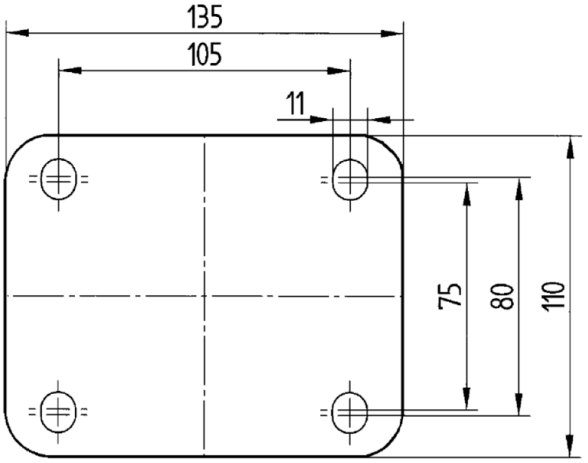

© Copyright 2026 TENTE International GmbH