INFORMACIJE O PROIZVODU

# GALEA

## 5071YGH125R05-22x40

EAN 4031582354331



Slika se može razlikovati od originalnog proizvoda

### PERFORMANSE

| | |
|---|---|
| Performanse kotrljanja | ●●●○○ |
| Buka u pokretu | ●●●○○ |
| Ishrana | ●●●○○ |
| otpornost na rdju | ●●●●○ |

### OSNOVNI ATRIBUTI

| | |
|---|---|
| Naziv proizvoda | Galea |
| Tip | Okreni Tocak sa usmerena kocnica |
| Standard | EN12530 - Kastori uređaja |
| Nosivost na 3 km/h | 100 kg |
| Električni provod | yes |
| nerdjajuci | no |
| Statički Nosivost | 200 kg |
| Temperaturni opseg (Minimalno) | -20 °C |
| Opseg temperature (maksimalni) | 60 °C |
| Sveukupna visina | 162 mm |

### KUCISTE

| | |
|---|---|
| Materijal kućišta | poliamid |
| oblik viljuska | Zatvoreno |
| okretni lezaj | Dve lopte |
| ofset | 40 mm |
| Otpor okretanju | 205 mm |

### TOCAK

| | |
|---|---|
| Materijal za telo | polipropilen, električni provodnik |
| materijal omotaca | Termoplastična guma, električna provodljivost |
| Nošenje | klizni lezaj |
| stitnici omotaca | Sa threadguard |
| Prečnik | 125 mm |
| Širina omotac | 30 mm |
| Teškoća gazećeg omotac (A) | 87 Šora A |

### PRILAGOĐAVANJE

| | |
|---|---|
| Tip uklapanja | stablo, okrugla |
| Prečnik sraf | 22 mm |
| Dužina sraf | 40 mm |

© Copyright 2026 TENTE International GmbH

# GALEA

5071YGH125R05-22x40

EAN 4031582354331

TENTE
BETTER MOBILITY. BETTER LIFE.

**Crteži proizvoda**

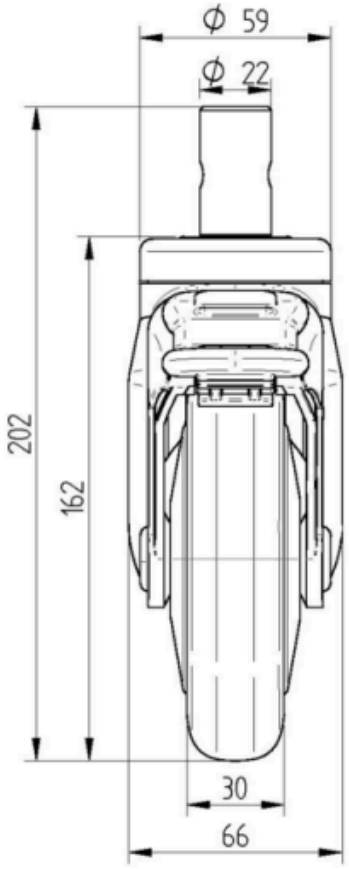


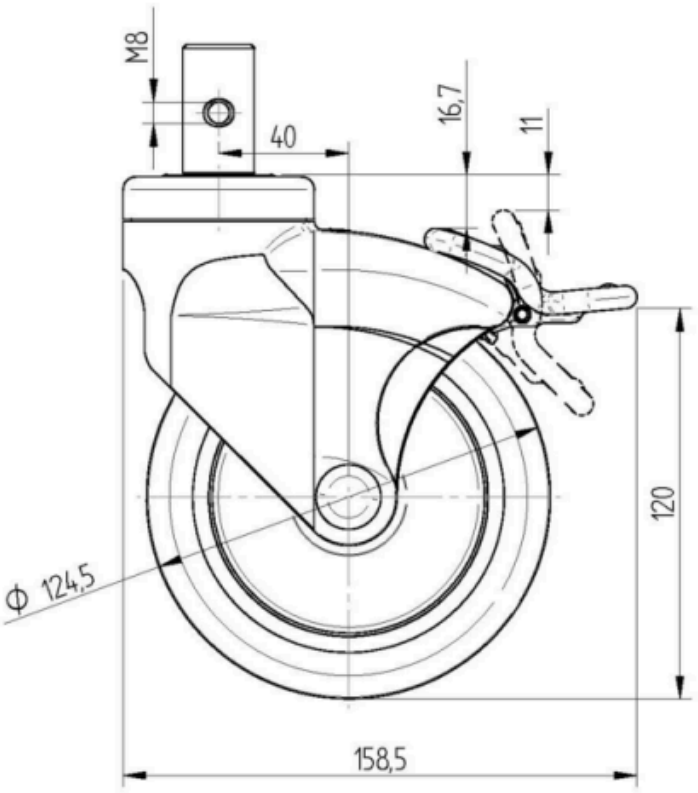


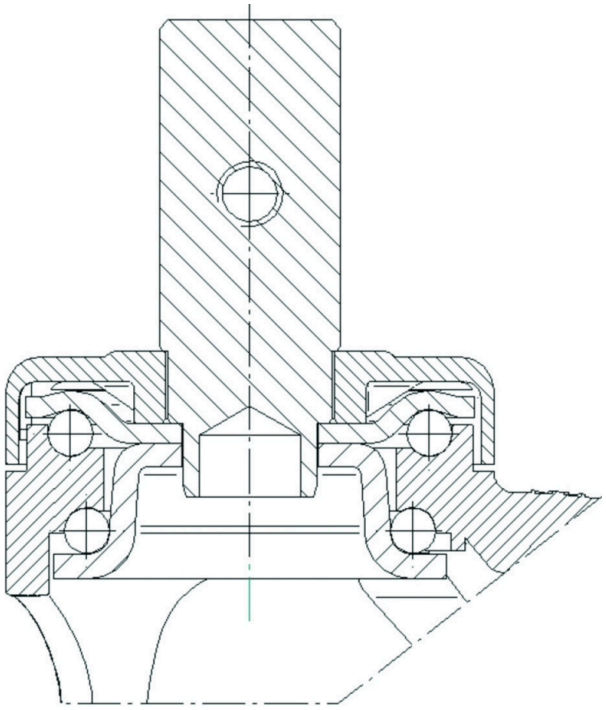

© Copyright 2026 TENTE International GmbH