PRODUKTINFORMATION

# SOCKET

## Kunststoff Huelse R40-17/11

EAN 4031582090161



Billedet kan afvige fra det oprindelige produkt

### YDEEVNE

| | |
|---|---|
| Rustbeskyttelse | ●●●○○ |

### PRIMÆRE EGENSKABER

| | |
|---|---|
| Produktnavn | Socket |
| Type | Tilbehør |
| Belastning ved 3 km/t | 40 kg |
| Elektrisk ledende | Nej |
| Rustfri | Nej |
| Belastning Statisk | 80 kg |
| Byggehøjde | 36 mm |
| Samlet vægt | 0,01 kg |

### MONTERING

| | |
|---|---|
| Monteringstype | Syntetisk Hylse, firkantet |
| Boltdiameter | 17 mm |

# SOCKET

## Kunststoff Huelse R40-17/11

EAN 4031582090161

Bestillingsnummer 00009043
**Produkttegninger**

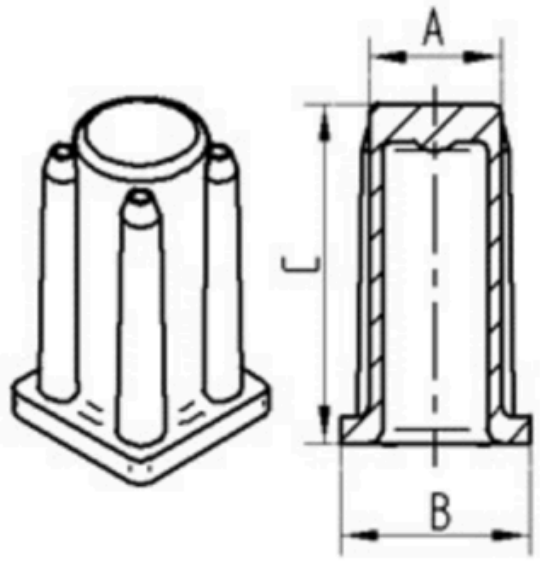


| Bezeichnung | A | B | C |
|---|---|---|---|
| R40-16x16 | 16 | 20 | 36 |
| R40-17x17 | 17 | 19 | 36 |
| R40-18x18 | 18 | 20 | 36 |
| R40-21x21 | 21 | 23,5 | 36 |
| R40-22x22 | 22 | 24,5 | 36 |
| R40-23x23 | 23 | 25,5 | 36 |
| R40-26x26 | 26 | 30 | 36 |

© Copyright 2026 TENTE International GmbH