PRODUCTINFORMATIE

AGILA

2477YGO075P40

EAN 4031582342550



Afbeelding kan verschillen van het oorspronkelijke product

PRESTATIES

Rolprestaties	●●●○○
Bewegingsgeluid	●●●●○
Verloop	●●●○○
Corrosieweerstand	●●●○○

KERNKENMERKEN

Productnaam	Agila
Type	Zwenkwiel met dubbele rem
Standaard	EN12530 - Apparaten zwenkwielen
Draagvermogen bij 3 km/u	75 kg
Elektrisch geleidend	Ja
Roestvrij	Nee
Statisch Draagvermogen	150 kg
Temperatuurbereik (minimaal)	-20 °C
Temperatuurbereik (maximaal)	60 °C
Totale hoogte	100 mm
Totale breedte	43 mm
Totaal gewicht	0,3 kg

VORK

Materiaal van de behuizing	Staalplaat, medium
Vork Vorm	Breed
Zwenklager	Dubbele kogeldraaikrans
Kleur	Blauw gepassiveerd
Offset	24 mm
Zwenk radius	80 mm
Uitzwenking	160 mm
Diameter koepel	43 mm

WIEL

Wielkern materiaal	Polypropyleen, elektrisch geleidend
Materiaal loopvlak	Thermoplastisch rubber, elektrisch geleidend
Lager	Glijlager
Kleur Wiel	Zilvergrijs (vergelijkbaar met RAL7001)
Afdekkapjes	Zonder afdekkapjes
Diameter	75 mm
Breedte Loopvlak	25 mm
Breedte wielkern	25 mm
Hardheid van het loopvlak (A)	87 Shore A

BEVESTIGING

Type bevestiging	Vierkante plaat
Lengte plaat	60 mm
Breedte plaat	60 mm
Lengte bevestigingsgat (minimaal)	38 mm
Lengte bevestigingsgat (maximaal)	48 mm
Breedte bevestigingsgat (minimaal)	38 mm
Breedte bevestigingsgat (maximaal)	48 mm
Diameter bevestigingsgat	6,3 mm

© Copyright 2026 TENTE International GmbH

AGILA

2477YGO075P40

EAN 4031582342550

Bestelnummer 00030328

Producttekeningen

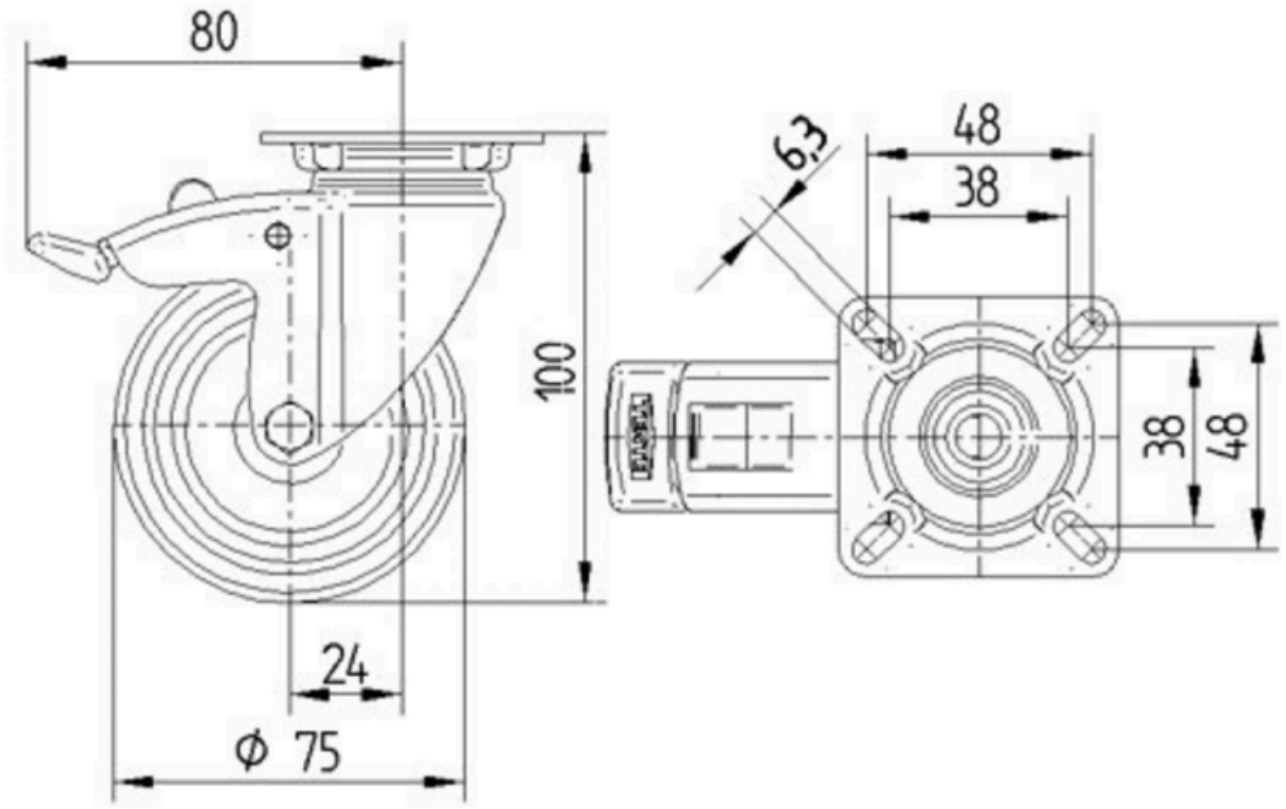

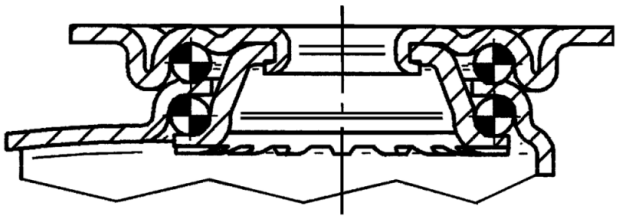

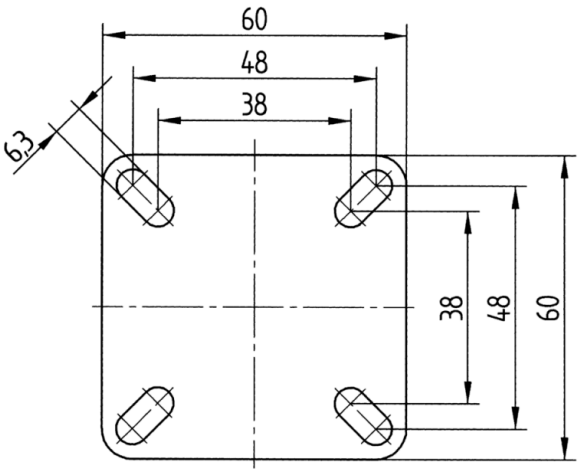

© Copyright 2026 TENTE International GmbH