INFORMACIÓ DE PRODUCTE

AGILA

2478DYK075P60-67X60

EAN 4031582344523



La imatge pot diferir del producte original.

ACTUACIÓ

Actuació Roll	●●●○○
El soroll del moviment	●●●●○
Atràcia	●●●○○
Resistència a a la corrosió	●●●○○

ATRIBUCIONS BÀSIQUES

Nom del producte	Agila
Tipus	Rueda fija
Tracidad de carga a 3 km/h	55 kg
Conducció elèctrica	Sí
Inoxidable	No
Tracidad de carga estàtica	110 kg
Temperatura (mínim)	-20 °C
Temperatura màxima (màxim)	60 °C
Alçada total	100 mm
Àmplia general	43 mm
Pes total	0,29 kg

SUPORT

Material d'habitatge	Placa d'acer, mitjà
Forquilla Forma	Ample
Color	Passivat blau
Dome Dictel	43 mm

RODA

Material corporal	Acero de huellas
Material de la banda de rodadura	Goma massissa, negre, conductor elèctric
El Bearing	Rodament de boles cònic
Roda de color	Passivat blau
Protectors de fil	Amb la guardaespatlles
Diametralització	75 mm
Banda de rodadura ample	25 mm
Corporació ample	25 mm
La duresa del Banda de rodadura (A)	80 Shore A

FITACIÓ

Tipus de Fitting	Placa rectangular
Placa llarga	67 mm
Placa ampla	60 mm
Longitud del forat de placa (Minimum)	40 mm
Longitud del forat de placa (màxim)	48 mm
Amplària del forat de placa (Minimum)	40 mm
Amplària del forat de placa (màxim)	48 mm
Placa de diàmetre	6,3 mm

© Copyright 2026 TENTE International GmbH

AGILA

2478DYK075P60-67X60

EAN 4031582344523

Número de comanda 00028590

Plànols del producte

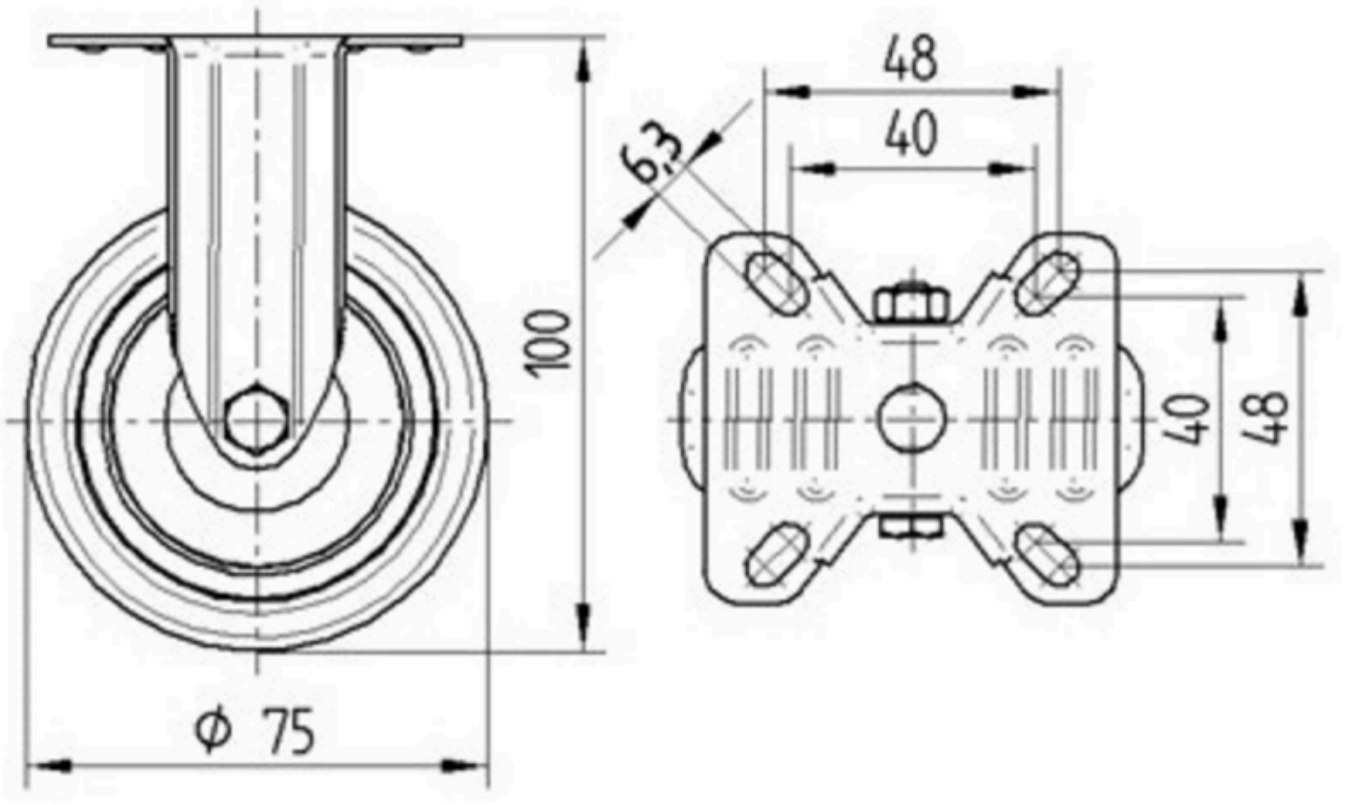

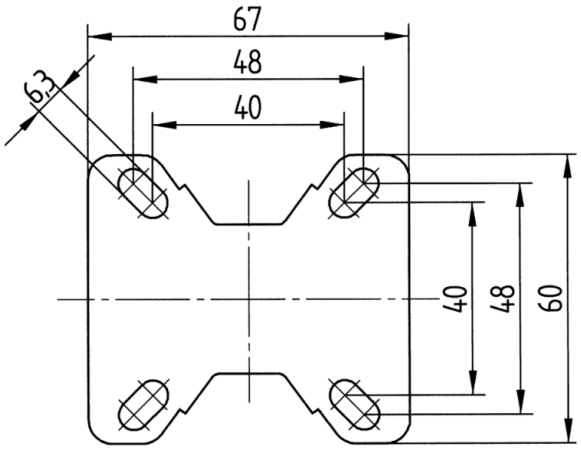

© Copyright 2026 TENTE International GmbH