AGILA TWIN

2970PJH050P30-10,3

EAN 4031582439472

BETTER MOBILITY. BETTER LIFE.

CHAPE	
Déport	25 mm
Rayon d'encombrement	53 mm
Diamètre d'encombrement	106 mm

ROUE	
Diamètre	50 mm
Largeur du bandage	19 mm

RACCORD	
Diamètre du trou central	10.3 mm

PERFORMANCE	
Performance de roulage	●●●○○
Bruit de mouvement	●●●○○
Usure	●●●○○
Résistance à la corrosion	●●●○○

ATTRIBUTS DE BASE	
Nom du produit	Agila twin
Capacité de charge à 3 km/h	70 kg
Conducteur d'électricité	no
Inoxydable	no
Capacité de charge statique	140 kg
Plage de température (minimale)	-20 °C
Plage de température (maximale)	85 °C
Hauteur	69 mm
Poids	0.31 kg

© Copyright 2026 TENTE International GmbH

AGILA TWIN

2970PJH050P30-10,3

EAN 4031582439472

BETTER MOBILITY. BETTER LIFE.
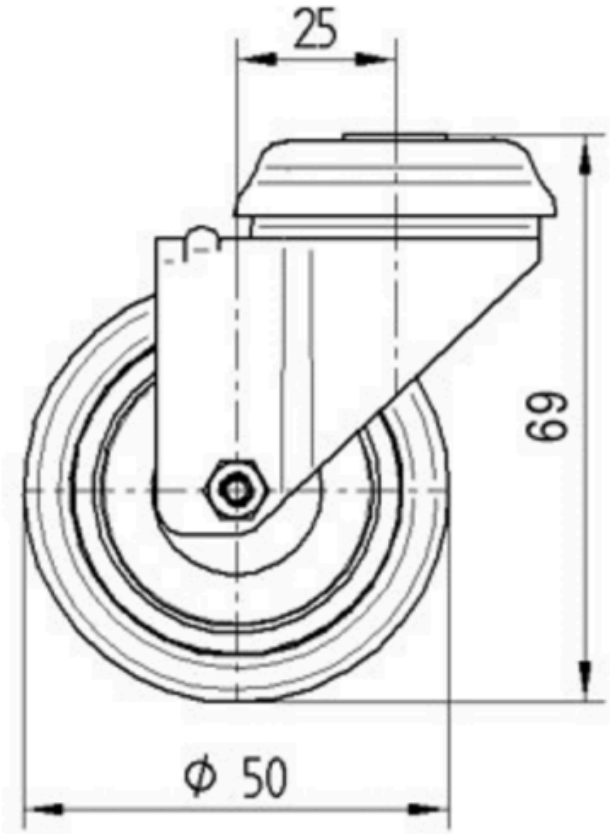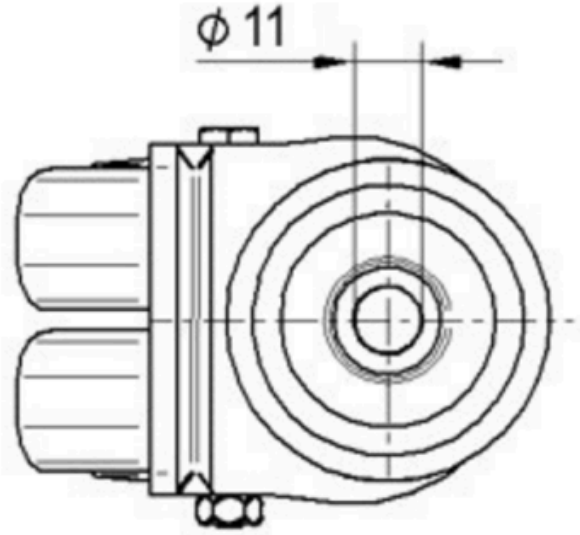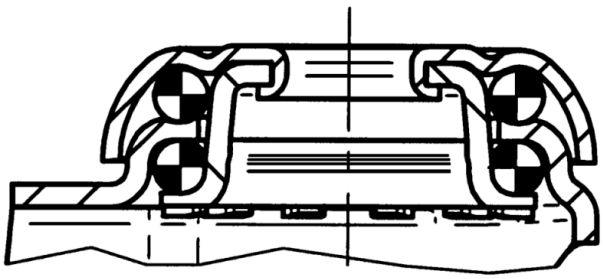
Product Drawings