INFORMAȚII DESPRE PRODUS

DURATECH SILENT

UOT 125x40-Ø8,4 HL45

EAN 4031582338058



Imaginea poate fi diferită de produsul original

PERFORMANȚĂ

Performanța rolei	●●●○○
Zgomot de mișcare	●●●●○
Atriție	●●●●○
Rezistență la coroziune	●●●○○

ATRIBUTELE DE BAZĂ

Nume produs	Duratech silent
Tip	Roată
Standard	EN12532 - Echipament de transport
Capacitate de încărcare la 4 km/h	300 kg
Conductiv electric	Nu
Inoxidabil	Nu
Capacitate de încărcare statică	600 kg
Interval de temperatură (minim)	-30 °C
Interval de temperatură (maxim)	80 °C
Greutate totală	0,38 kg

ROATĂ

Material pentru corp	Poliamidă
Material al benzii de rulare	Identic cu corp Roată
Lagăr	Rulment cu bile de precizie, umeziți
Roată	Alb natural
Diametru	125 mm
Benză de rulare	40 mm
Diametrul găurii Axă	8,4 mm
Lungime butuc	45 mm
Lățimea corpului	40 mm
Duritatea benzii de Benză de rulare (D)	75 malul D

© Copyright 2026 TENTE International GmbH

DURATECH SILENT

UOT 125x40-Ø8,4 HL45

EAN 4031582338058

Numărul de comandă 00033628

Desene ale produsului

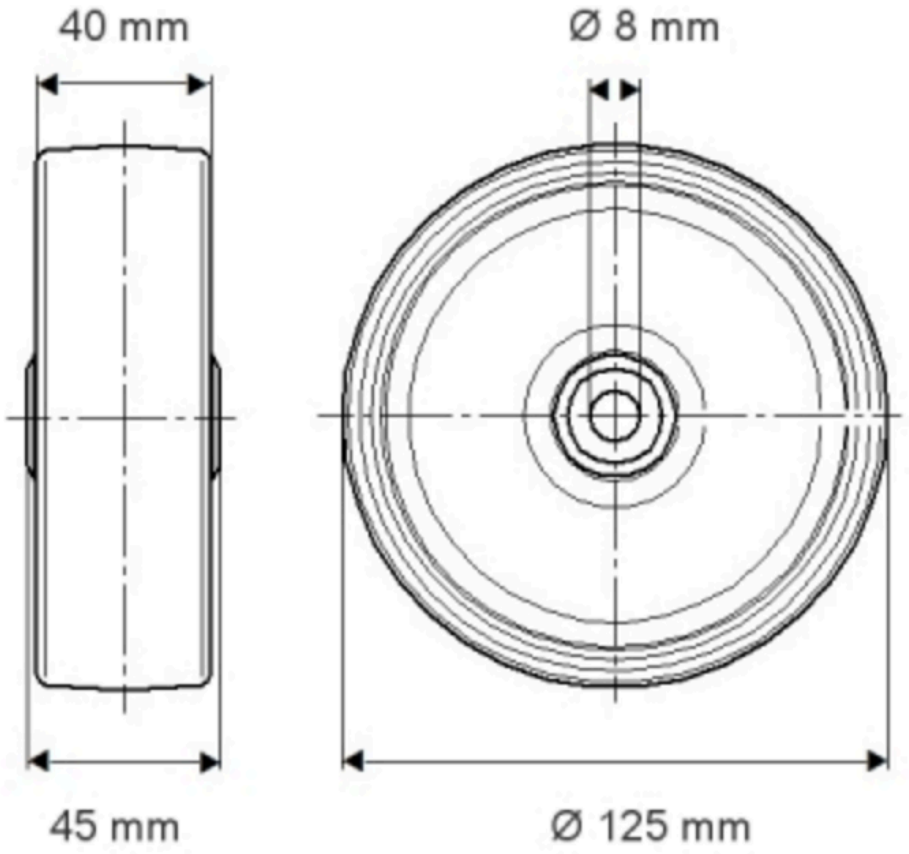

© Copyright 2026 TENTE International GmbH