PRODUCTINFORMATIE

ZETA

4681TOO125P63

EAN 4031582308013



Afbeelding kan afwijken van het oorspronkelijke product

PRESTATIES

Rolprestaties	● ● ● ○ ○
Bewegingsgeluid	● ○ ○ ○ ○
Slijtage	● ● ● ● ●
Corrosiebestendigheid	● ● ● ○ ○

KERNKENMERKEN

Productnaam	Zeta
Type	Wielen met Richtingsslot
Standaard	EN12532 - Transportuitrusting
Draagvermogen bij 4 km/h	700 kg
Draagvermogen bij 6 km/h	560 kg
Elektrisch geleidend	Nee
Roestvrij	Nee
Statisch draagvermogen	1400 kg
Temperatuurbereik (minimaal)	-40 °C
Temperatuurbereik (maximaal)	80 °C
Totale hoogte	164 mm
Totaal gewicht	2,59 kg

BEHUIZING

Materiaal van de behuizing	Staalplaat, zeer zwaar
Vork Vorm	Breed, Versterkt
Zwenklager	Twee balraces, Versterkt of Roestvrij
Kleur	Blauw gepassiveerd
Offset	55 mm
Draaicirkel	230 mm

WIEL

Materiaal wielkern	Polyamide, zwaar
Materiaal loopvlak	Identiek aan Wiel
Lagering	Glijlager
As	Geschroefd met moer
Afdekkapjes	Zonder schroefdraadbeschermer
Diameter	125 mm
Breedte Loopvlak	50 mm
Hardheid van het Loopvlak (D)	75 Shore D

FITTING

Type bevestiging	Rechthoekige plaat
Lengte plaat	137 mm
Breedte plaat	105 mm
Lengte plaatgat (maximaal)	105 mm
Breedte plaatgat (minimaal)	75 mm
Breedte plaatgat (maximaal)	80 mm
Diameter plaatgat	11 mm

© Copyright 2026 TENTE International GmbH

ZETA

4681TOO125P63

EAN 4031582308013

Bestelnummer 00830074

Producttekeningen

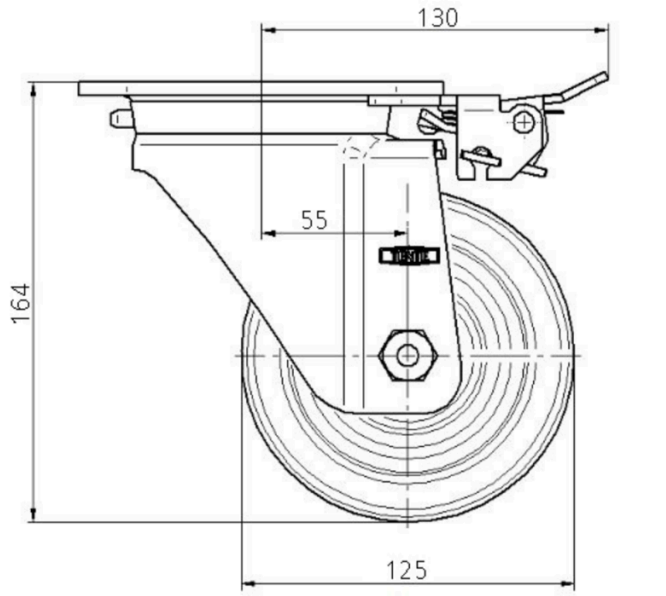

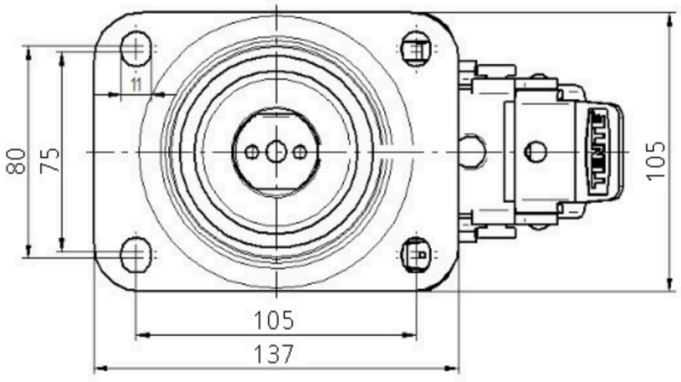

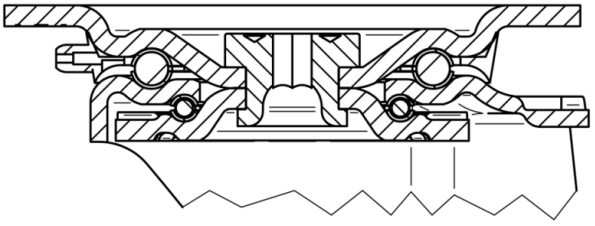

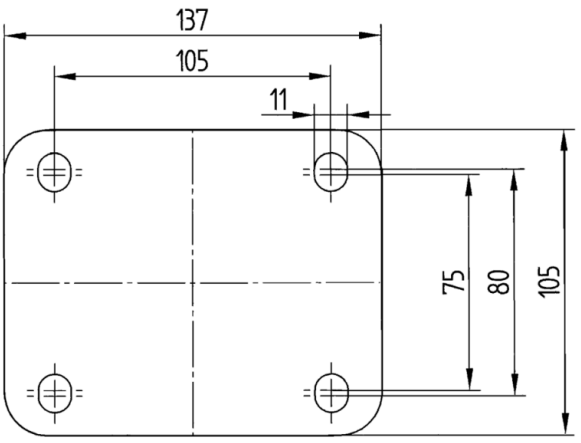

© Copyright 2026 TENTE International GmbH