PRODUKTINFORMATION

STYLEA

5925UAP100L51-11 DOM41

EAN 4031582370652



Billedet kan afvige fra det oprindelige produkt

YDEEVNE

Rullemodstand	●●●○○
Kørselsstøj	●●●○○
Abrasion	●●●○○
Rustbeskyttelse	●●●●○

PRIMÆRE EGENSKABER

Produktnavn	Stylea
Type	Drejeligt Hjul med Hjulbremse
Standard	EN12528 - Møbelhjul
Belastning ved 3 km/t	100 kg
Elektrisk ledende	Nej
Rustfri	Nej
Belastning Statisk	200 kg
Temperaturområde (minimum)	-10 °C
Temperaturområde (maksimum)	40 °C
Byggehøjde	101 mm
Samlet bredde	75 mm

GAFFEL

Materialer til boliger	Polyamid
Gaffel Form	Dobbelt Hjul
Drejekrans	Stift, drejelig
Udfaldsradius	112 mm
Udfaldsdiameter	224 mm
Dome-diameter	41 mm

HJUL

Fælgmateriale	Polyamid
Hjulbanemateriale	Polyuretan, Indsprøjtet
Leje	Præcisionskugleleje
Aksel	Nittet
Trådfang	Med trådfang
Diameter	100 mm
Hjulbane bredde	20 mm

MONTERING

Monteringstype	Hul til montagesplit til B10-fitting
Bolt Huldiameter	11 mm

© Copyright 2026 TENTE International GmbH

STYLEA

5925UAP100L51-11 DOM41

EAN 4031582370652

BETTER MOBILITY. BETTER LIFE.

Produkttegninger

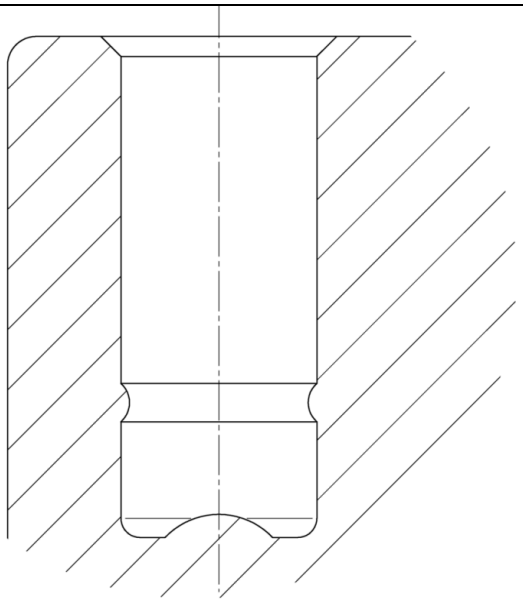

© Copyright 2026 TENTE International GmbH