PRODUKTINFORMATION

DELTA

3642ITP200P63 f.d-lock

EAN 4031582337433



Billedet kan afvige fra det oprindelige produkt

YDEEVNE

Rullemodstand	●●●○○
Kørselsstøj	●●●○○
Abrasion	●●●●○
Rustbeskyttelse	●●●○○

PRIMÆRE EGENSKABER

Produktnavn	Delta
Type	Drejeligt Hjul med Totalbremse, Medløbende
Standard	EN12532 – Transportudstyr
Belastning ved 4 km/t	600 kg
Belastning ved 6 km/t	480 kg
Elektrisk ledende	Nej
Rustfri	Nej
Belastning Statisk	1200 kg
Temperaturområde (minimum)	-10 °C
Temperaturområde (maksimum)	60 °C
Byggehøjde	250 mm
Samlet bredde	94 mm
Samlet vægt	3,63 kg

GAFFEL

Materialer til boliger	Stålplade, tung
Gaffel Form	Bred, Forstærket
Drejekrans	Præcisionskugleleje
Farve	Blå-kromatiseret
Udladning	55 mm
Udfaldsradius	155 mm
Udfaldsdiameter	310 mm
Dome-diameter	94 mm

HJUL

Fælgmateriale	Aluminium
Hjulbanemateriale	Polyuretan, Støbt
Leje	Præcisionskugleleje
Aksel	Skruet med møtrik
Hjul farve	Honninggul (RAL1005)
Trådfang	Uden trådfang
Diameter	200 mm
Hjulbane bredde	50 mm
Fælgbredde	50 mm
Hårdhed af Hjulbane (A)	92 Shore A
Hårdhed af Hjulbane (D)	42 Shore D

MONTERING

Monteringstype	Rektangulær plade
Pladelængde	137 mm
Pladebredde	105 mm
Længde på pladehul (minimum)	75 mm
Længde på pladehul (maksimum)	80 mm
Pladehulbredde (minimum)	105 mm
Pladehullets bredde (maksimum)	105 mm
Pladehullets diameter	11 mm

© Copyright 2026 TENTE International GmbH

DELTA

3642ITP200P63 f.d-lock

EAN 4031582337433

Bestillingsnummer 00833704

Product Drawings

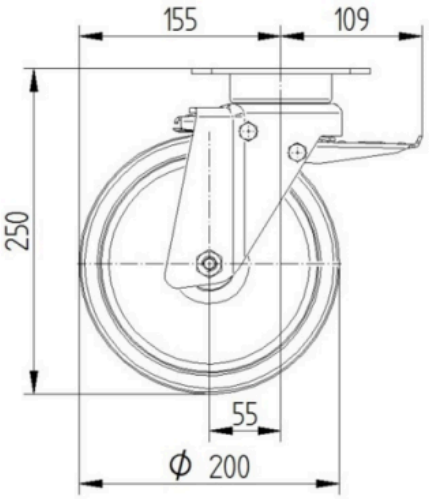

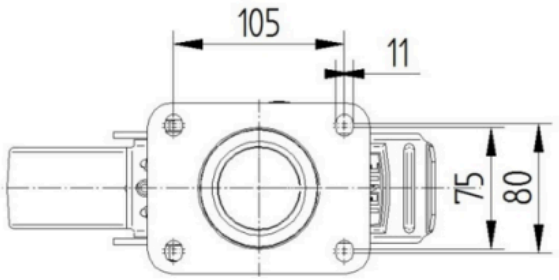

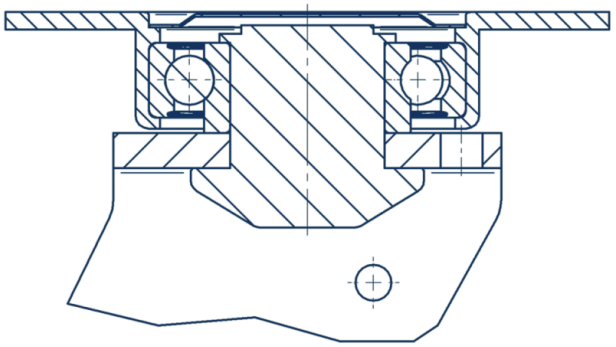

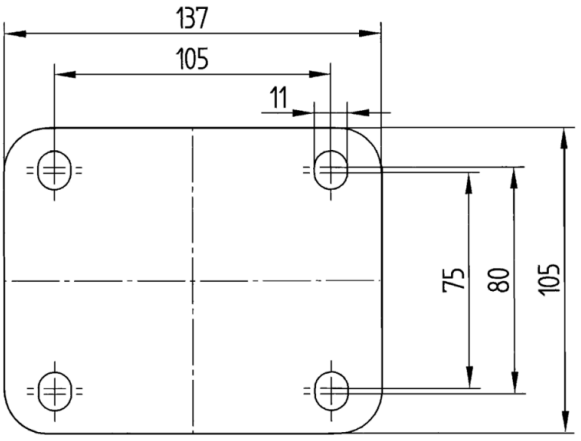

© Copyright 2026 TENTE International GmbH