PRODUCTINFORMATIE

DURATECH

UOP200X50-Ø20

EAN 4031582323528
Bestelnummer 00002304

BETTER MOBILITY. BETTER LIFE.

Afbeelding kan afwijken van het oorspronkelijke product

WIEL

Materiaal wielkern	Polyamide
Materiaal loopvlak	Identiek aan Wiel
Lagering	Precisie kogellagers
Afdekkapjes	Met draadbeschermer
Diameter	200 mm
Breedte Loopvlak	50 mm
Diameter Asgat	20,1 mm
Naaflengte	60 mm
Hardheid van het Loopvlak (D)	75 Shore D

PRESTATIES

Rolprestaties	●●●●●
Bewegingsgeluid	●●●○○
Slijtage	●●●●●
Corrosiebestendigheid	●●●○○

KERNKENMERKEN

Productnaam	Duratech
Type	Wiel
Standaard	EN12532 - Transportuitrusting
Draagvermogen bij 4 km/h	800 kg
Statisch draagvermogen	1600 kg
Temperatuurbereik (minimaal)	-25 °C
Temperatuurbereik (maximaal)	80 °C
Totaal gewicht	1,006 kg

© Copyright 2026 TENTE International GmbH

DURATECH

UOP200X50-Ø20

EAN 4031582323528
Bestelnummer 00002304

BETTER MOBILITY. BETTER LIFE.
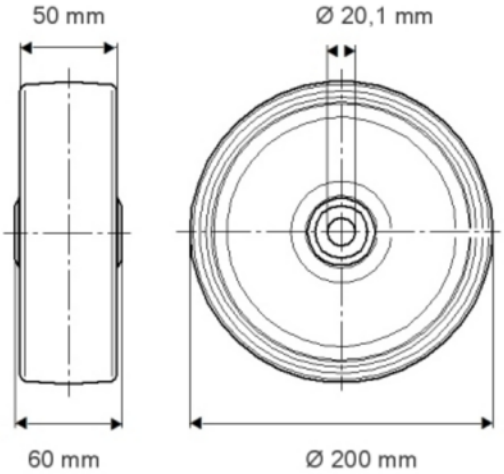
TECHNISCHE TEKENINGEN