**ІНФОРМАЦІЯ ПРО ПРОДУКТ**

# GALEA

5071PJH100P30-10

EAN 4031582378795



Зображення може відрізнятися від оригінального продукту

## ЕФЕКТИВНІСТЬ

| | |
|---|---|
| Продуктивність рулону | ●●●○○ |
| Шум руху | ●●●○○ |
| Атритація | ●●●●○ |
| Стійкість до корозії | ●●●○○ |

## ОСНОВНІ АТРИБУТИ

| | |
|---|---|
| Назва продукту | Galea |
| Тип | Поворотний Колісна опора з Блокування напряму |
| Стандартний | EN12530 — Катори пристроїв |
| ОбВантажопідйомність 3 км/год | 100 kg |
| Електропровідність | Ні |
| Нержавіюча сталь | Ні |
| Статичний Вантажопідйомність | 200 kg |
| Діапазон температур (мінімальний) | -20 °C |
| Діапазон температур (максимальний) | 60 °C |
| Загальна висота | 139 mm |
| Загальна ширина | 66 mm |
| Загальна вага | 0,46 kg |

## КРОНШТЕЙН

| | |
|---|---|
| Матеріал корпусу | Поліамід |
| Вила Форма | Закрито |
| Поворотний вузол | Дві м'ячі перегони |
| Офсет (Зсув) | 40 mm |
| Радіус повороту | 128 mm |
| Поворотне з’єднання | 256 mm |
| Діаметр ковпачка | 59 mm |

## КОЛЕСО

| | |
|---|---|
| Матеріал тіла | Поліпропілен |
| Матеріал протектору | Термопластичний каучук |
| Носіння | Підшипник ковзання |
| Захист різьби | З різьбовим поручителем |
| Діаметр | 100 mm |
| Протектор | 30 mm |
| Твердість Протектор (A) | 87 Прибережна A |

## ВСТАНОВЛЕННЯ

| | |
|---|---|
| Тип налаштування | Отвір під болт |
| Діаметр Болт отвору Діаметр отвору | 10 mm |

© Copyright 2026 TENTE International GmbH

# GALEA

5071PJH100P30-10

EAN 4031582378795

BETTER MOBILITY. BETTER LIFE.

**Креслення продукту**

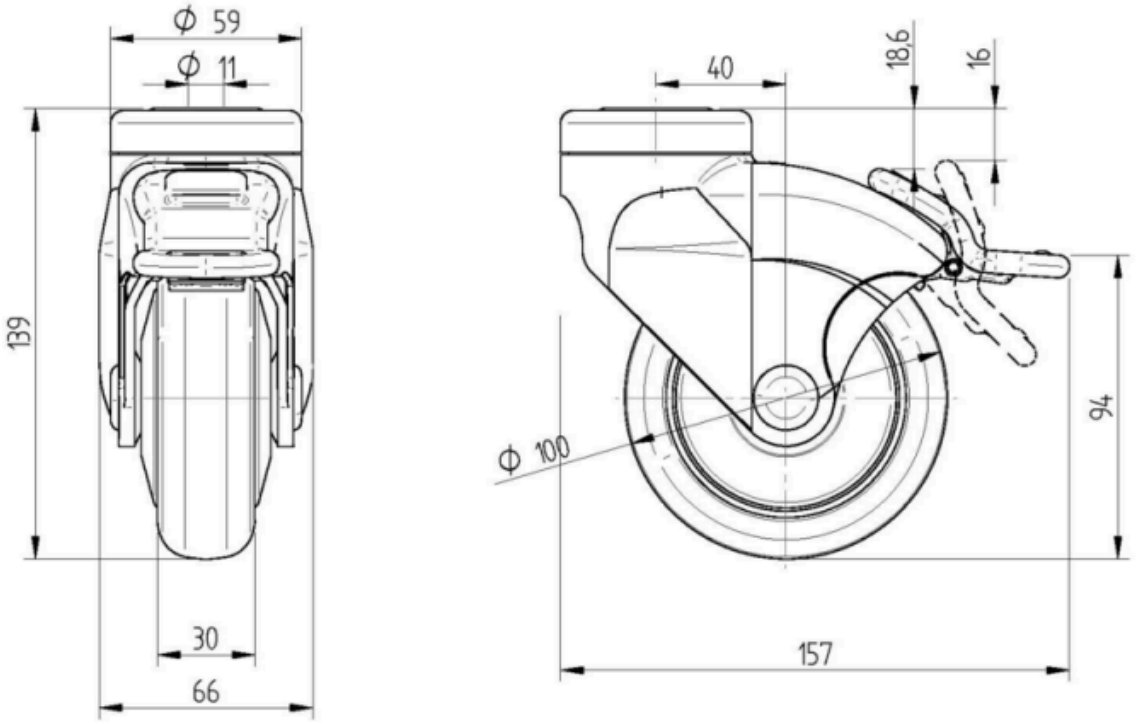


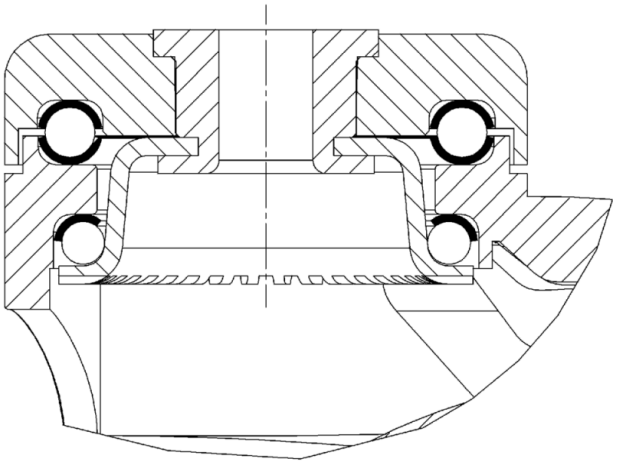

© Copyright 2026 TENTE International GmbH