INFORMATIONS SUR LE PRODUIT

PURETECH

PVR200x50-Ø15 HL58

EAN 4031582442267



Image non contractuelle, peut différer du produit d'origine

ROUE

Corps de roue	Polypropylène
Bandage	Caoutchouc semi-élastique, noir
Roulement	Roulements rouleaux
Pare-fils	Sans pare-fils
Diamètre	200 mm
Largeur du bandage	50 mm
Diamètre de l'alésage	15 mm
Longueur de moyeu	58 mm
Dureté du bandage (A)	85 Shore A

PERFORMANCE

Performance de roulage	●●●○○
Bruit de mouvement	●●●○○
Usure	●●○○○
Résistance à la corrosion	●●●○○

ATTRIBUTS PRINCIPAUX

Nom du produit	Puretech
Type	Roue
Norme	EN12532 - roulette de manutention
Capacité de charge à 4 km/h	205 kg
Conducteur d'électricité	Non
Inoxydable	Non
Capacité de charge statique	410 kg
Plage de température (minimale)	-20 °C
Plage de température (maximale)	60 °C
Poids	1,26 kg

© Copyright 2026 TENTE International GmbH

PURETECH

PVR200x50-Ø15 HL58

EAN 4031582442267

BETTER MOBILITY. BETTER LIFE.

Dessins du produit

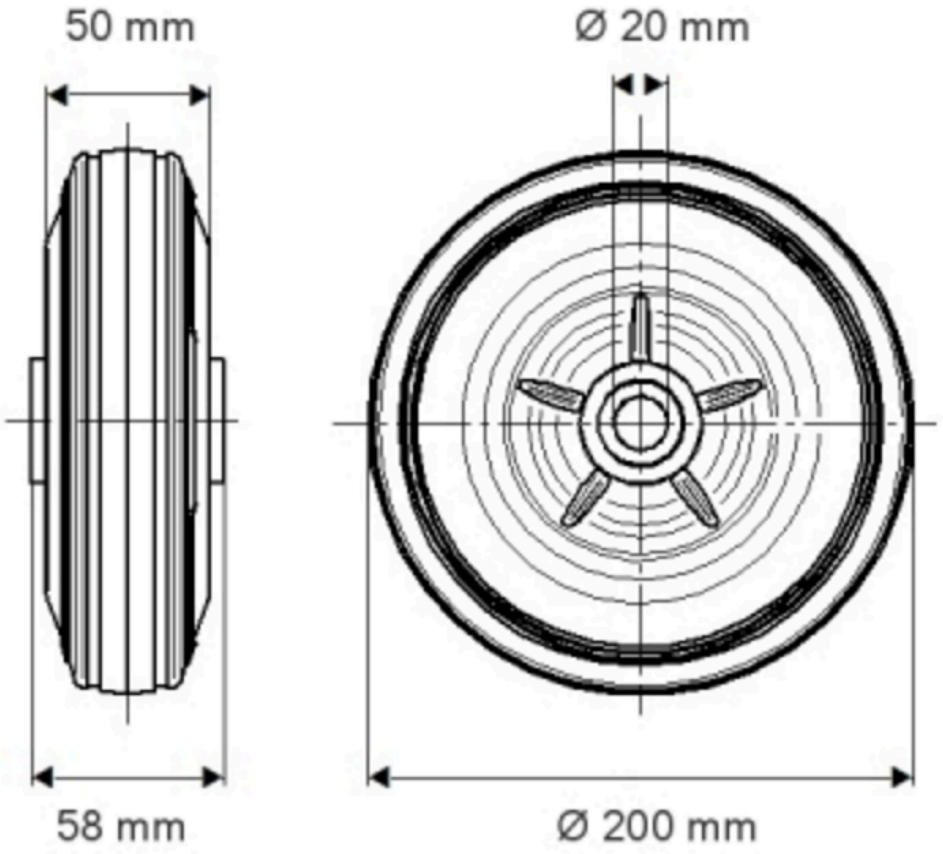

© Copyright 2026 TENTE International GmbH