ИНФОРМАЦИЯ О ПРОДУКТЕ

AGILA

2477YGO075P40

EAN 4031582342550

BETTER MOBILITY. BETTER LIFE.

Изображение может отличаться от оригинального продукта

ПРОИЗВОДИТЕЛЬНОСТЬ

Производительность рулона	●●●○○
Шум движения	●●●●○
Исчезновение	●●●○○
Устойчивость к коррозии	●●●○○

ОСНОВНЫЕ АТРИБУТЫ

Название продукта	Agila
Тип	Поворотное Колесная опора с Общий тормоз
Стандартный	EN12530 — ролики устройств
Грузоподъемность при 3 км/ч	75 kg
Электропроводящий	Да
Нержавеющая сталь	Нет
Грузоподъемность статическая	150 kg
Диапазон температур (минимальный)	-20 °C
Диапазон температур (максимальный)	60 °C
Общая высота	100 mm
Общая ширина	43 mm
Общий вес	0,3 kg

КРОНШТЕЙН

Материал корпуса	Стальной лист, средний
Форма Вилы	Широкая
Поворотный узел	Две гонки с мячом
Цвет	Пассивированный голубым
Офсет (Смещение)	24 mm
Радиус поворота	80 mm
Поворотное соединение	160 mm
Диаметр купола	43 mm

КОЛЕСО

Материал корпуса	Полипропилен, электропроводный
Материал протектора	Термопластичная резина, электропроводная
Подшипник	Подшипник скольжения
Цвет Колесо	Серебристо-серый (аналог RAL7001)
Защита от проводов	Без защиты резьбы
Диаметр	75 mm
Ширина Протектор	25 mm
Ширина тела	25 mm
Твердость Протектор (A)	87 Береговая A

ФИТИНГ

Тип фитинга	Квадратная пластина
Длина пластины	60 mm
Ширина пластины	60 mm
Длина отверстия пластины (минимальная)	38 mm
Длина отверстия пластины (максимальная)	48 mm
Ширина отверстия пластины (минимальная)	38 mm
Ширина отверстия пластины (максимальная)	48 mm
Диаметр отверстия пластины	6,3 mm

© Copyright 2026 TENTE International GmbH

AGILA

2477YGO075P40

EAN 4031582342550

Номер заказа 00030328

Product Drawings

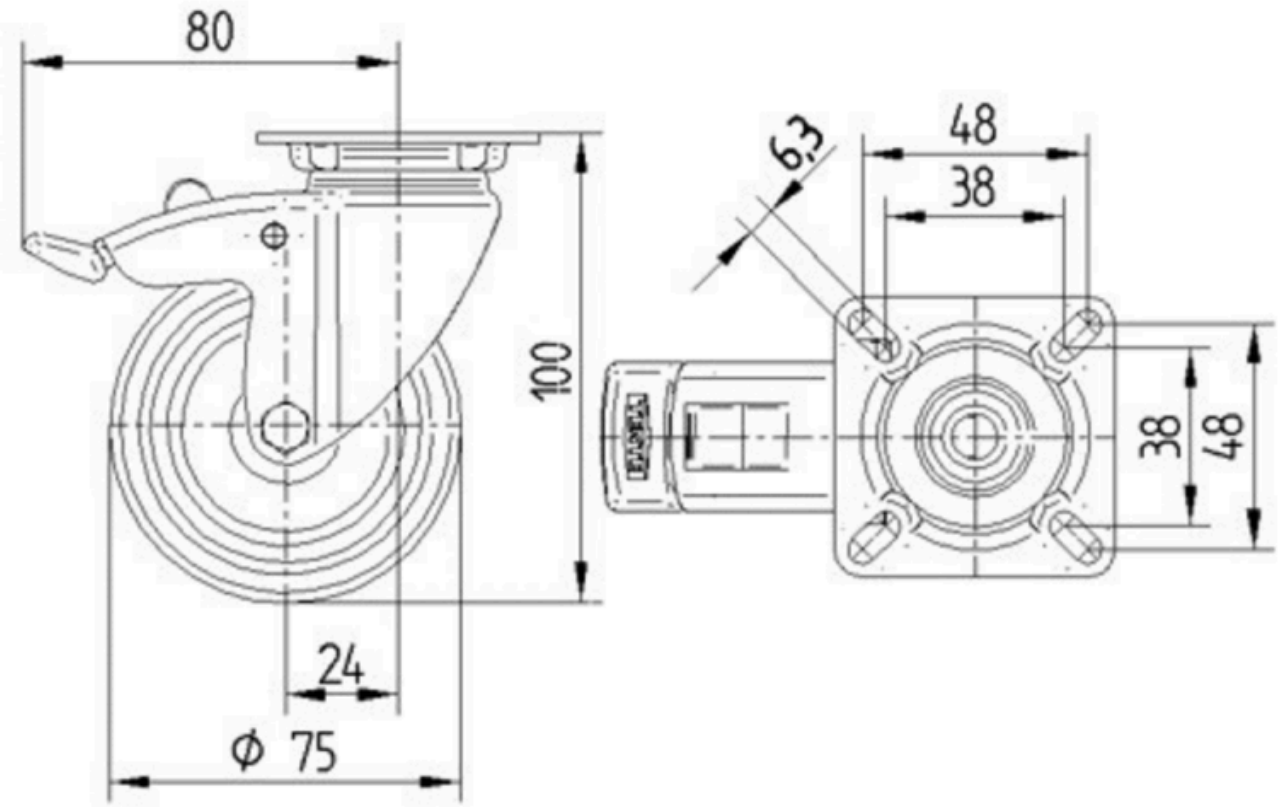

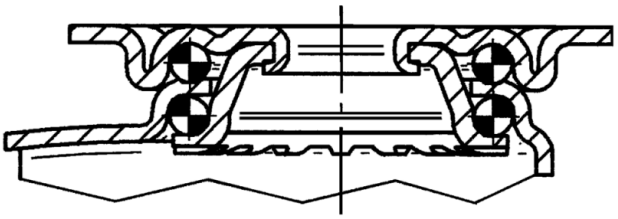

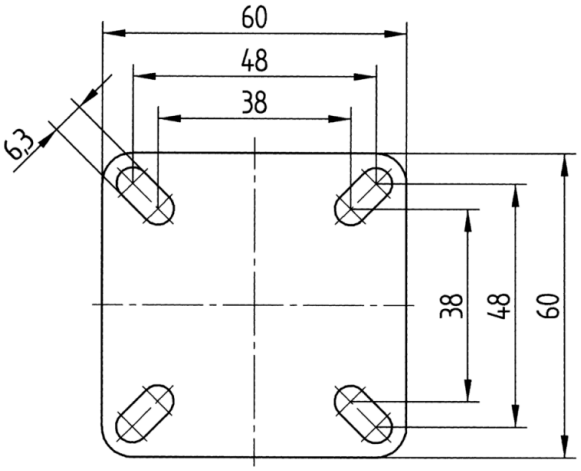

© Copyright 2026 TENTE International GmbH