ИНФОРМАЦИЯ О ПРОДУКТЕ

# GALEA STAINLESS

5081PJC100P60-90x70

EAN 4031582368017



Изображение может отличаться от оригинального продукта

## ПРОИЗВОДИТЕЛЬНОСТЬ

| | |
|---|---|
| Производительность рулона | ●●●○○ |
| Шум движения | ●●●○○ |
| Исчезновение | ●●●○○ |
| Устойчивость к коррозии | ●●●●● |

## ОСНОВНЫЕ АТРИБУТЫ

| | |
|---|---|
| Название продукта | Galea stainless |
| Тип | Поворотное Колесная опора с Тормоз направления |
| Стандартный | EN12530 — ролики устройств |
| Грузоподъемность при 3 км/ч | 100 kg |
| Электропроводящий | Нет |
| Нержавеющая сталь | Да |
| Грузоподъемность статическая | 200 kg |
| Диапазон температур (минимальный) | -20 °C |
| Диапазон температур (максимальный) | 60 °C |
| Общая высота | 138 mm |
| Общий вес | 0,49 kg |

## КРОНШТЕЙН

| | |
|---|---|
| Материал корпуса | Полиамид |
| Форма Вилы | Закрыто |
| Поворотный узел | Две гонки мяча, Усиленный или Нержавеющая сталь |
| Офсет (Смещение) | 40 mm |
| Поворотное соединение | 205 mm |

## КОЛЕСО

| | |
|---|---|
| Материал корпуса | Полипропилен |
| Материал протектора | Термопластичная резина |
| Подшипник | Прециссионый шариковый подшипник, Нержавеющая сталь |
| Защита от проводов | С защитой резьбы |
| Диаметр | 100 mm |
| Ширина Протектор | 30 mm |
| Твердость Протектор (A) | 87 Береговая A |

## ФИТИНГ

| | |
|---|---|
| Тип фитинга | Прямоугольная пластина |
| Длина пластины | 90 mm |
| Ширина пластины | 70 mm |
| Длина отверстия пластины (минимальная) | 60 mm |
| Длина отверстия пластины (максимальная) | 70 mm |
| Ширина отверстия пластины (минимальная) | 50 mm |
| Ширина отверстия пластины (максимальная) | 55 mm |
| Диаметр отверстия пластины | 8 mm |

© Copyright 2026 TENTE International GmbH

# GALEA STAINLESS

5081PJC100P60-90x70

EAN 4031582368017

BETTER MOBILITY. BETTER LIFE.

## Чертежи изделия

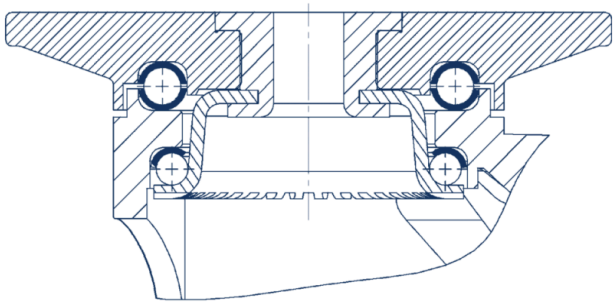

© Copyright 2026 TENTE International GmbH