PRODUKTINFORMATION

KAPPA LOAD

9652ITP150P63 CL67

EAN 4031582314847



Billedet kan afvige fra det oprindelige produkt

YDEEVNE

Rullemodstand	●●●●○
Kørselsstøj	●●●○○
Abrasion	●●●●○
Rustbeskyttelse	●●●●○

PRIMÆRE EGENSKABER

Produktnavn	Kappa load
Type	Drejeligt Hjul med Totalbremse, Medløbende
Standard	EN12532 – Transportudstyr
Belastning ved 4 km/t	650 kg
Belastning ved 6 km/t	520 kg
Elektrisk ledende	Nej
Rustfri	Nej
Belastning Statisk	1300 kg
Temperaturområde (minimum)	-10 °C
Temperaturområde (maksimum)	60 °C
Byggehøjde	200 mm
Samlet bredde	116 mm
Samlet vægt	4,52 kg

GAFFEL

Materialer til boliger	Støbejern eller smedet jern, tungt
Gaffel Form	Bred, Forstærket
Drejekrans	Dyb rillet Rulleleje
Farve	Blå-kromatiseret
Udladning	58 mm
Udfaldsradius	137,5 mm
Udfaldsdiameter	275 mm
Lubrication nipple	1
Dome-diameter	111 mm

HJUL

Fælgmateriale	Aluminium
Hjulbanemateriale	Polyuretan, Støbt
Leje	Præcisionskugleleje
Aksel	Skruet med møtrik
Hjul farve	Honninggul (RAL1005)
Trådfang	Uden trådfang
Diameter	150 mm
Hjulbane bredde	50 mm
Fælgbredde	50 mm
Hårdhed af Hjulbane (A)	92 Shore A
Hårdhed af Hjulbane (D)	42 Shore D

MONTERING

Monteringstype	Rektangulær plade
Pladelængde	135 mm
Pladebredde	110 mm
Længde på pladehul (minimum)	75 mm
Længde på pladehul (maksimum)	80 mm
Pladehulbredde (minimum)	75 mm
Pladehullets bredde (maksimum)	105 mm
Pladehullets diameter	11 mm

© Copyright 2026 TENTE International GmbH

KAPPA LOAD

9652ITP150P63 CL67

EAN 4031582314847

Bestillingsnummer 00827704

Produkttegninger

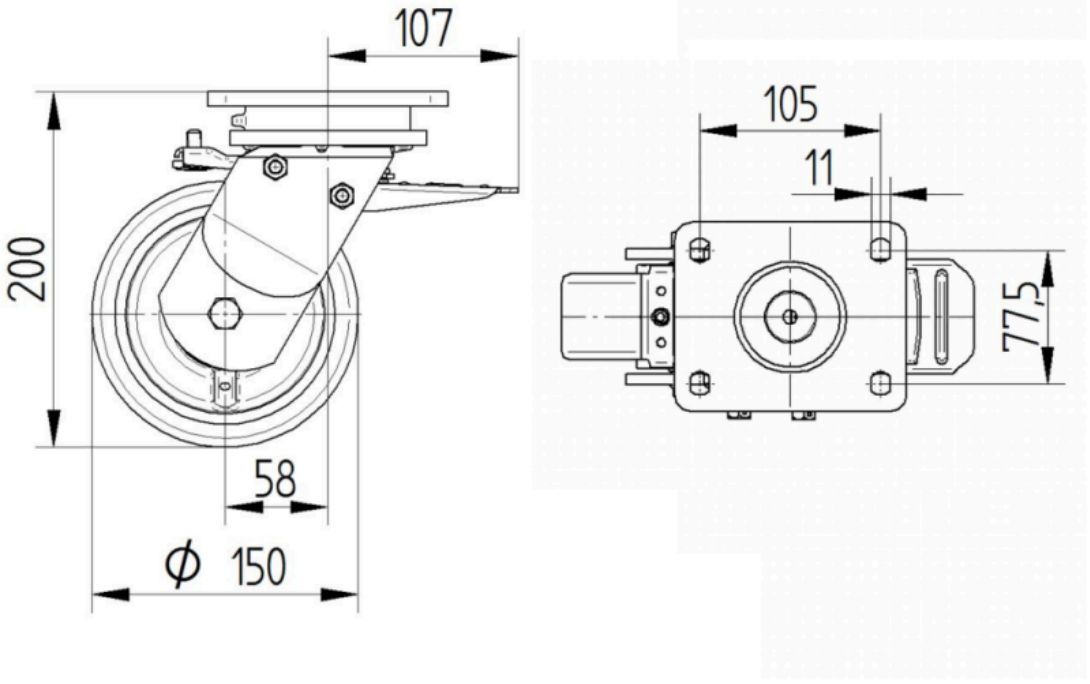

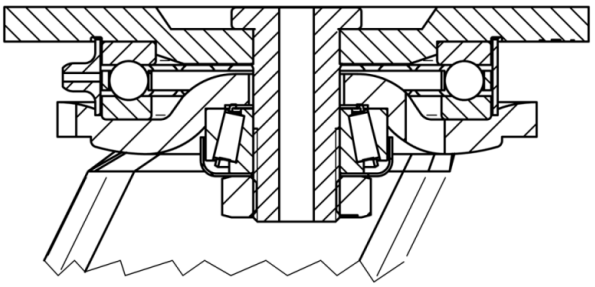

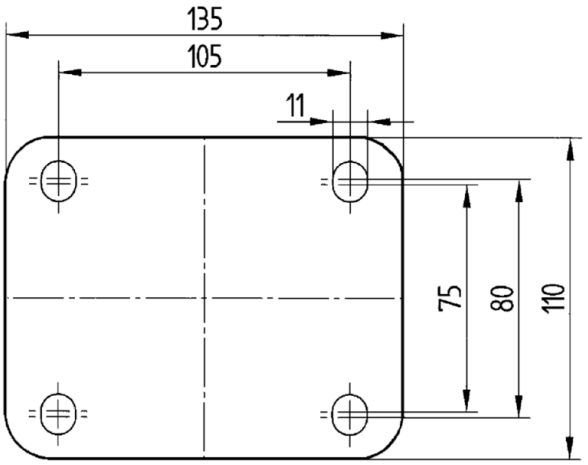

© Copyright 2026 TENTE International GmbH