产品信息

LINEA

594CUAP150P30-13

EAN 4031582408461



图片可能与原产品不同

表现

滚动性能	●●●●●
运动噪音	●●●●○
损耗	●●●●○
耐腐蚀性	●●●●○

核心属性

产品名称	Linea
外壳类型	带组合锁的旋转脚轮
标准	EN12530 - 设备脚轮
3 km/h的载重	130 kg
导电	否
不锈	否
静态载重	260 kg
温度范围（最低）	-20 °C
最高温度范围	60 °C
总高	170 mm
总宽度	89 mm
总重量	1.35 kg
认证	经 TÜV Süd 测试和监测

支架

外壳材料	聚酰胺
支架形状	双轮子支架
旋转轴承	精密滚珠轴承
偏移量	52 mm
旋转半径	156 mm
转向干涉	312 mm
圆顶直径	56 mm

轮子

轮体材料	聚酰胺
胎面材料	聚氨酯，注塑
轴承	精密滚珠轴承
侧盖	带螺纹防护装置
直径	150 mm
胎面宽度	22 mm
胎面硬度 （A）	92 岸 A

固定件

固定件类型	螺栓孔
螺栓孔直径	13 mm

德国设计师俱乐部（DDC）

Interzum 奖

iF 设计奖

© Copyright 2026 TENTE International GmbH

LINEA

594CUAP150P30-13

EAN 4031582408461

BETTER MOBILITY. BETTER LIFE.

产品图纸

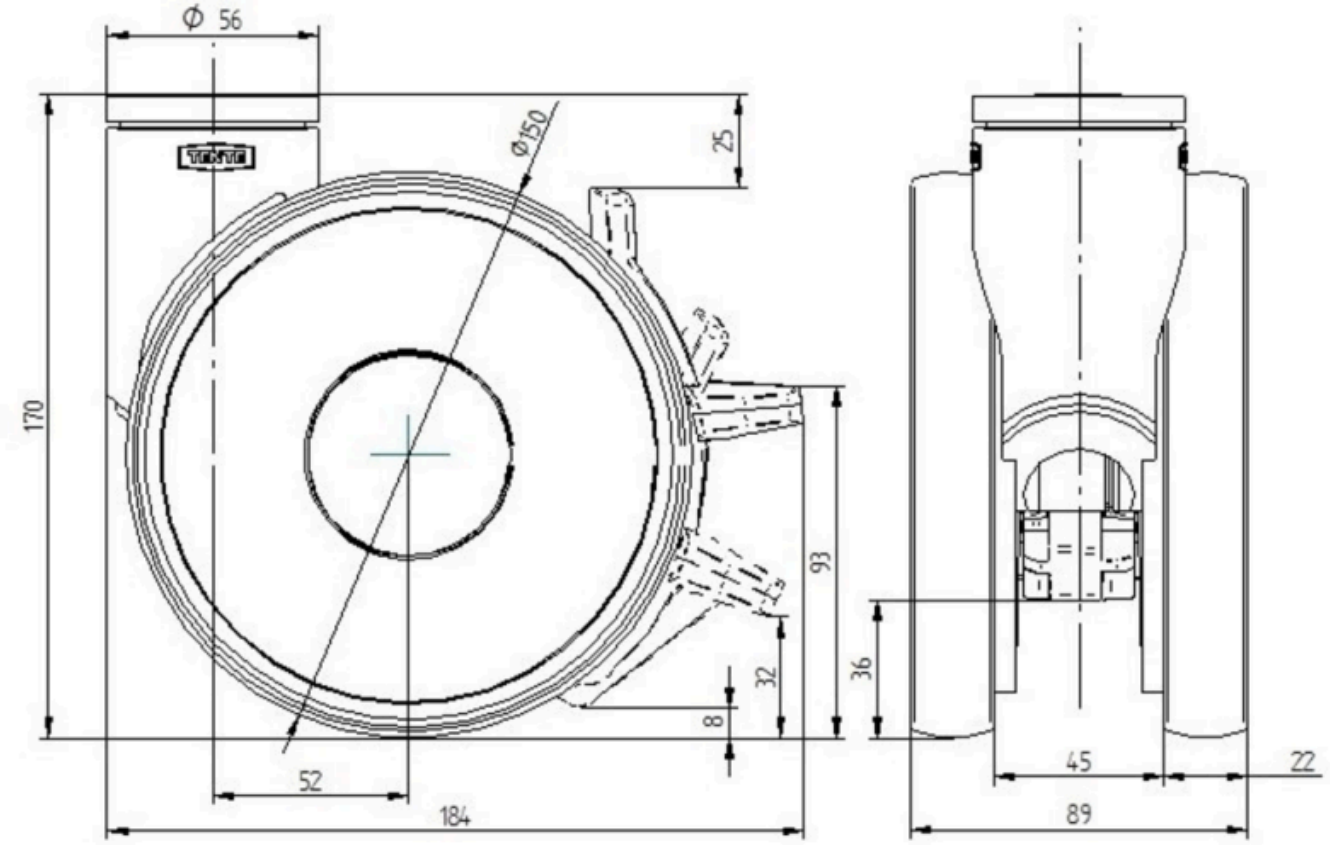

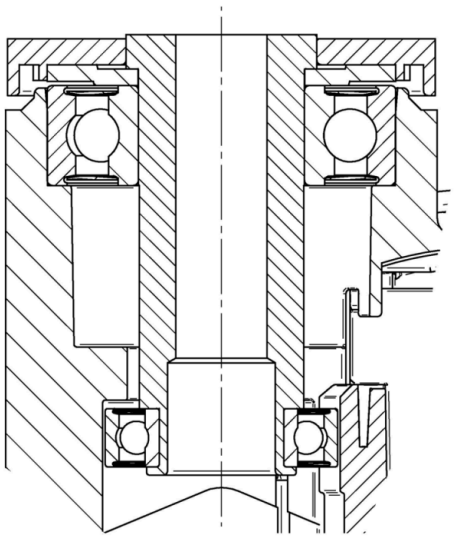

德国设计师俱乐部（DDC）

Interzum 奖

iF 设计奖

© Copyright 2026 TENTE International GmbH