INFORMAZIONI DI PRODOTTO

KAPPA LOAD

9652TOO160P63

EAN 4031582314892



L'immagine può differire dal prodotto originale

PRESTAZIONI

Prestazioni di rotolamento	●●●●●
Rumore	●○○○○
Attrito	●●●●●
Resistenza alla corrosione	●●●○○

ATTRIBUTI PRINCIPALI

Nome del prodotto	Kappa load
Tipo	Ruota girevole con freno totale
Standard	EN12533 - Ruote per applicazioni pesanti
Portata a 4 km/h	1020 kg
Portata a 6 km/h	850 kg
Elettricamente conduttivo	No
Inossidabile	No
Portata statica	2040 kg
Intervallo di temperatura (minimo)	-40 °C
Intervallo di temperatura (massimo)	80 °C
Altezza totale	205 mm
Peso complessivo	4,4 kg

SUPPORTO

Materiale di costruzione	Ghisa, o ferro forgiato, pesante
Forma della forcella	Largo, Rinforzato
Cuscinetto del supporto	Cuscinetto a rulli reggispinta con scanalatura profonda
Disassamento	58 mm
Ingombro di piroettamento	276 mm
Lubrication nipple	1

RUOTA

Materiale del corpo	Poliammide, pesante
Materiale del battistrada	Identico al nucleo
Cuscinetto	Cuscinetto piano
Asse	Vite con dado
Parafili	Senza parafili
Diametro	160 mm
Larghezza battistrada	50 mm
Durezza del Battistrada (D)	75 Shore D

FISSAGGIO

Tipo di fissaggio	Piastra rettangolare
Lunghezza della piastra	135 mm
Larghezza della piastra	110 mm
Lunghezza foro piastra (massima)	105 mm
Larghezza foro piastra (minima)	75 mm
Larghezza foro piastra (massima)	80 mm
Diametro del foro della piastra	11 mm

© Copyright 2026 TENTE International GmbH

KAPPA LOAD

9652TOO160P63

EAN 4031582314892

Numero d'ordine 00830406

Disegni del prodotto

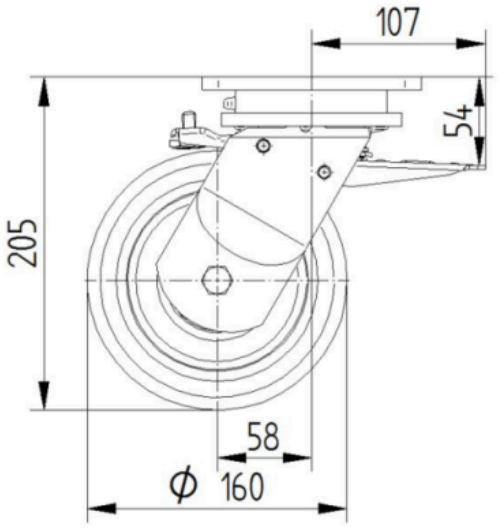

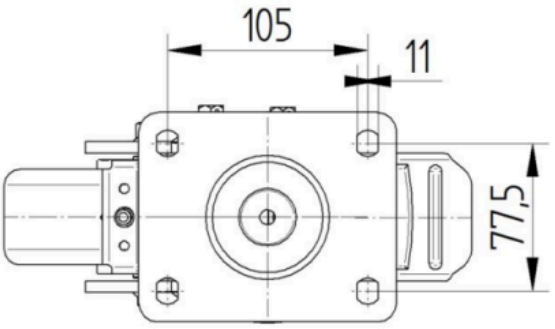

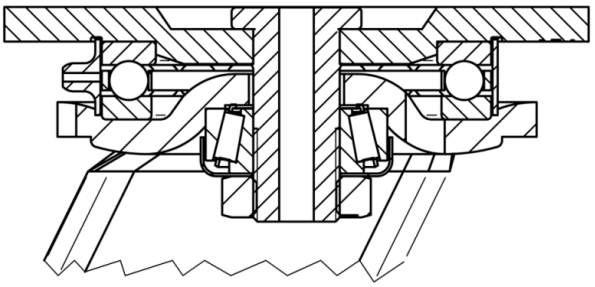

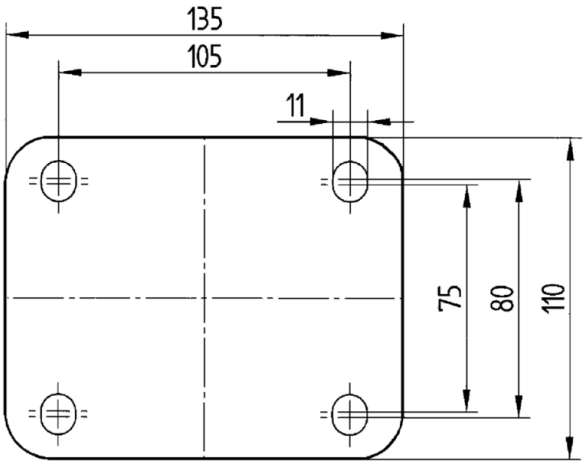

© Copyright 2026 TENTE International GmbH