INFORMACJE O PRODUKCIE

GALEA

5075PJP125R05-28x40

EAN 4031582379464



Obraz może różnić się od oryginalnego produktu

WYDAJNOŚĆ

Wydajność rolek	●●●●○
Hałas ruchowy	●●●●○
Odejście	●●●●○
Odporność na korozję	●●●○○

PODSTAWOWE ATUTY

Nazwa produktu	Galea
Typ	Kółko obrotowe z Hamulec koła
Standardowy	EN12530 — Kółka samonastawne do urządzeń
Nośność przy 3 km/h	100 kg
Przewodzące prąd elektryczny	Nie
Nierdzewne	Nie
Nośność statyczne	200 kg
Zakres temperatur (minimalny)	-20 °C
Zakres temperatur (maksymalny)	60 °C
Wysokość całkowita	162 mm
Szerokość całkowita	66 mm
Waga całkowita	0,77 kg

OBUDOWA

Materiał obudowy	Poliamid
Kształt Widelec	Zamknięte
Łożysko obrotowe	Dwa wyścigi kulkowe
Wysięg	40 mm
Promień działania koła	129 mm
Zasięg działania koła	258 mm
Średnica kopuły	59 mm

KOŁO

Materiał ciała	Polipropylen
Materiał bieżni	Kauczuk termoplastyczny
Łożysko	Łożysko kulkowe precyzyjne
Osłony gwintu	Z osłoną gwintu
Średnica	125 mm
Szerokość Bieżnia	30 mm
Twardość Bieżnia (A)	87 Shore A

MOCOWANIE

Typ mocowania	Trzpień pełny, okrągły
Średnica Trzpień	28 mm
Długość Trzpień	40 mm

© Copyright 2026 TENTE International GmbH

GALEA

5075PJP125R05-28x40

EAN 4031582379464

BETTER MOBILITY. BETTER LIFE.

Rysunki produktu

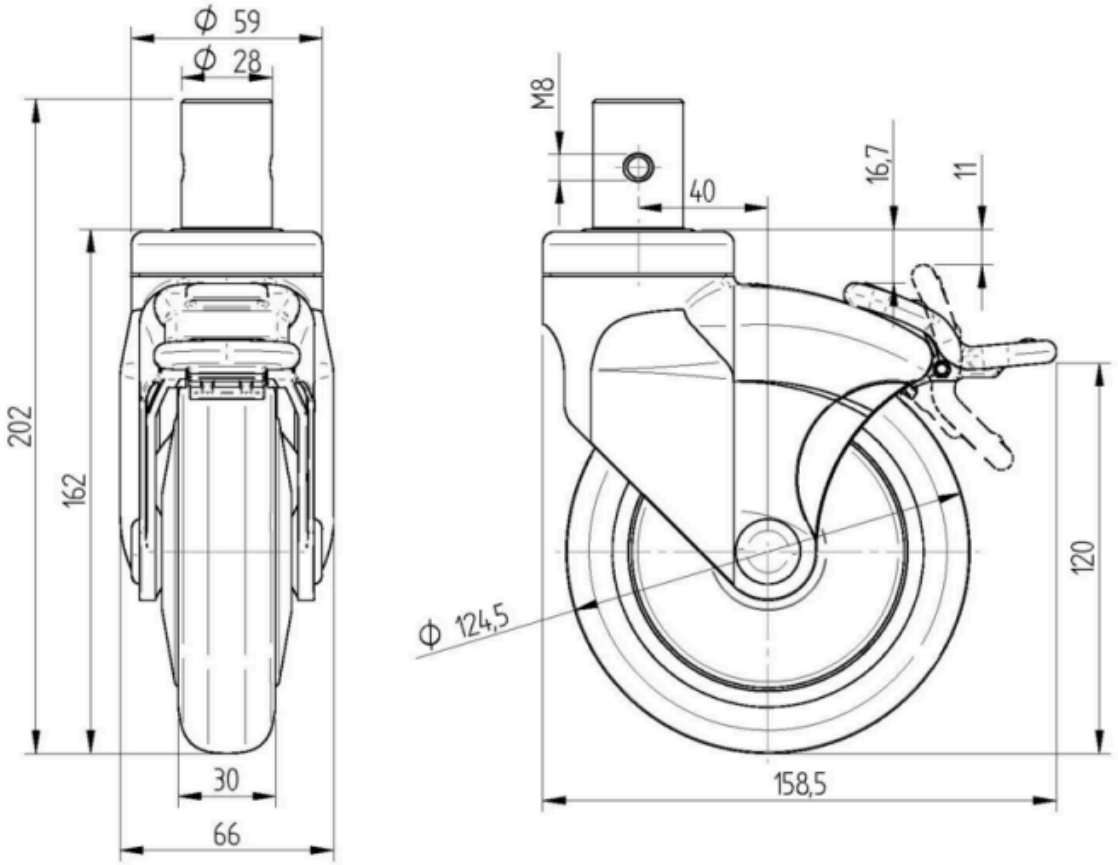

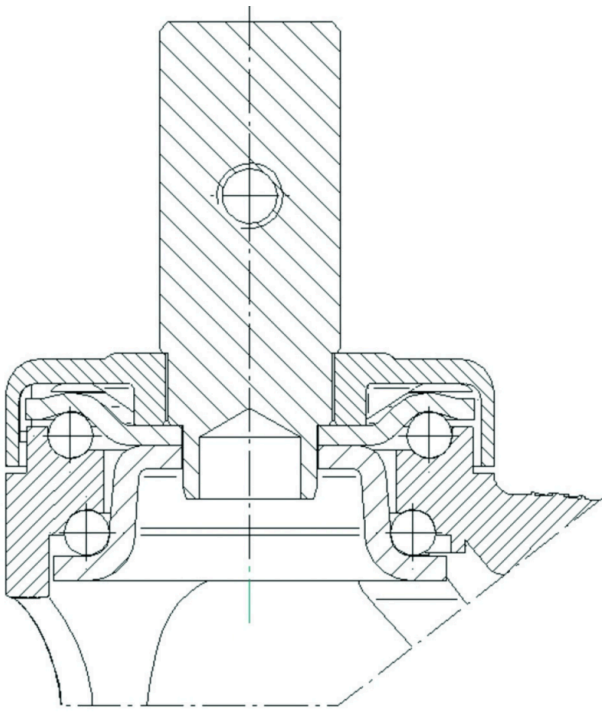

© Copyright 2026 TENTE International GmbH