ELASTECH

IFP 200x50-Ø25

EAN 4031582319842

Numéro de commande 00820632

BETTER MOBILITY. BETTER LIFE.



ROUE

Tread hardness	souple
Diamètre	200 mm
Largeur du bandage	50 mm
Diamètre de l'alésage	25 mm
Longueur de moyeu	60 mm
Largeur du corps de roue	50 mm

PERFORMANCE

Performance de roulage	●●○○○
Bruit de mouvement	●●●●●
Usure	●●●○○
Résistance à la corrosion	●●●○○

ATTRIBUTS DE BASE

Nom du produit	Elastech
Capacité de charge à 4 km/h	450 kg
Capacité de charge à 6 km/h	360 kg
Conducteur d'électricité	no
Inoxydable	no
Capacité de charge statique	900 kg
Plage de température (minimale)	-20 °C
Plage de température (maximale)	85 °C
Poids	1.71 kg

© Copyright 2026 TENTE International GmbH

ELASTECH

IFP 200x50-Ø25

EAN 4031582319842

Numéro de commande 00830632

Dessins du produit

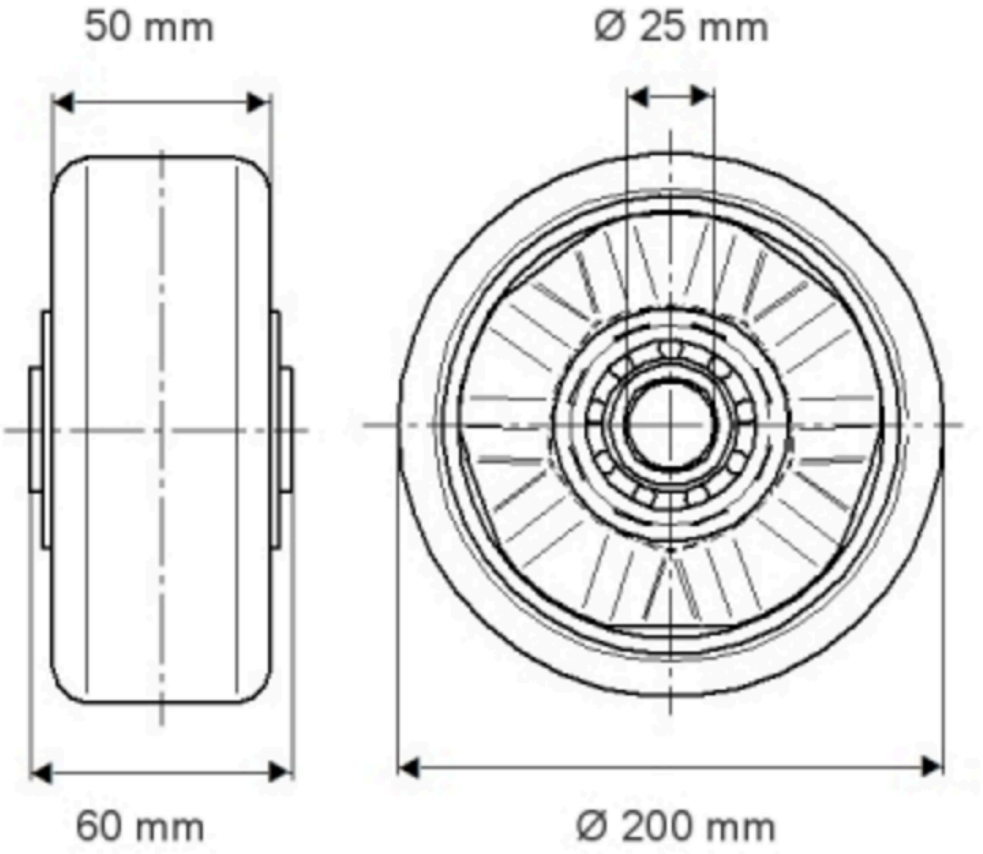

ELASTECH

IFP 200x50-Ø25

EAN 4031582319842

Numéro de commande 00830632

