INFORMATIONS SUR LE PRODUIT

AGILA

2477DIK150R47-27-30

EAN 4031582326222



Image non contractuelle, peut différer du produit d'origine

PERFORMANCE

Performance de roulage	●●●○○
Bruit de mouvement	●●●○○
Usure	●●●○○
Résistance à la corrosion	●●●○○

ATTRIBUTS PRINCIPAUX

Nom du produit	Agila
Type	Roulette pivotante à blocage total
Norme	EN12530 - Roulettes d'appareils
Capacité de charge à 3 km/h	100 kg
Conducteur d'électricité	Non
Inoxydable	Non
Capacité de charge statique	200 kg
Plage de température (minimale)	-10 °C
Plage de température (maximale)	40 °C
Hauteur	188 mm

CHAPE

Matériau de la chape	Tôle d'acier, moyenne
Forme de la chape	Galbée
Pivot	Double rangée de billes,
Couleur de la chape	Zingué bleu
Déport	36 mm
Rayon d'encombrement	131 mm
Diamètre d'encombrement	262 mm

ROUE

Corps de roue	Tôle d'acier
Bandage	Caoutchouc semi-élastique, non marquant
Roulement	Roulement à billes conique
Pare-fils	Avec pare-fils
Diamètre	150 mm
Largeur du bandage	32 mm
Dureté du bandage (A)	80 Shore A

FIXATION

Type de fixation	Fixation expansible synthétique, carrée
Fixation expansible (minimum)	27 mm
Fixation expansible (maximum)	30 mm
Note	Veuillez préciser les dimensions intérieures du tube lors de la commande.

© Copyright 2026 TENTE International GmbH

AGILA

2477DIK150R47-27-30

EAN 4031582326222

BETTER MOBILITY. BETTER LIFE.

Dessins du produit

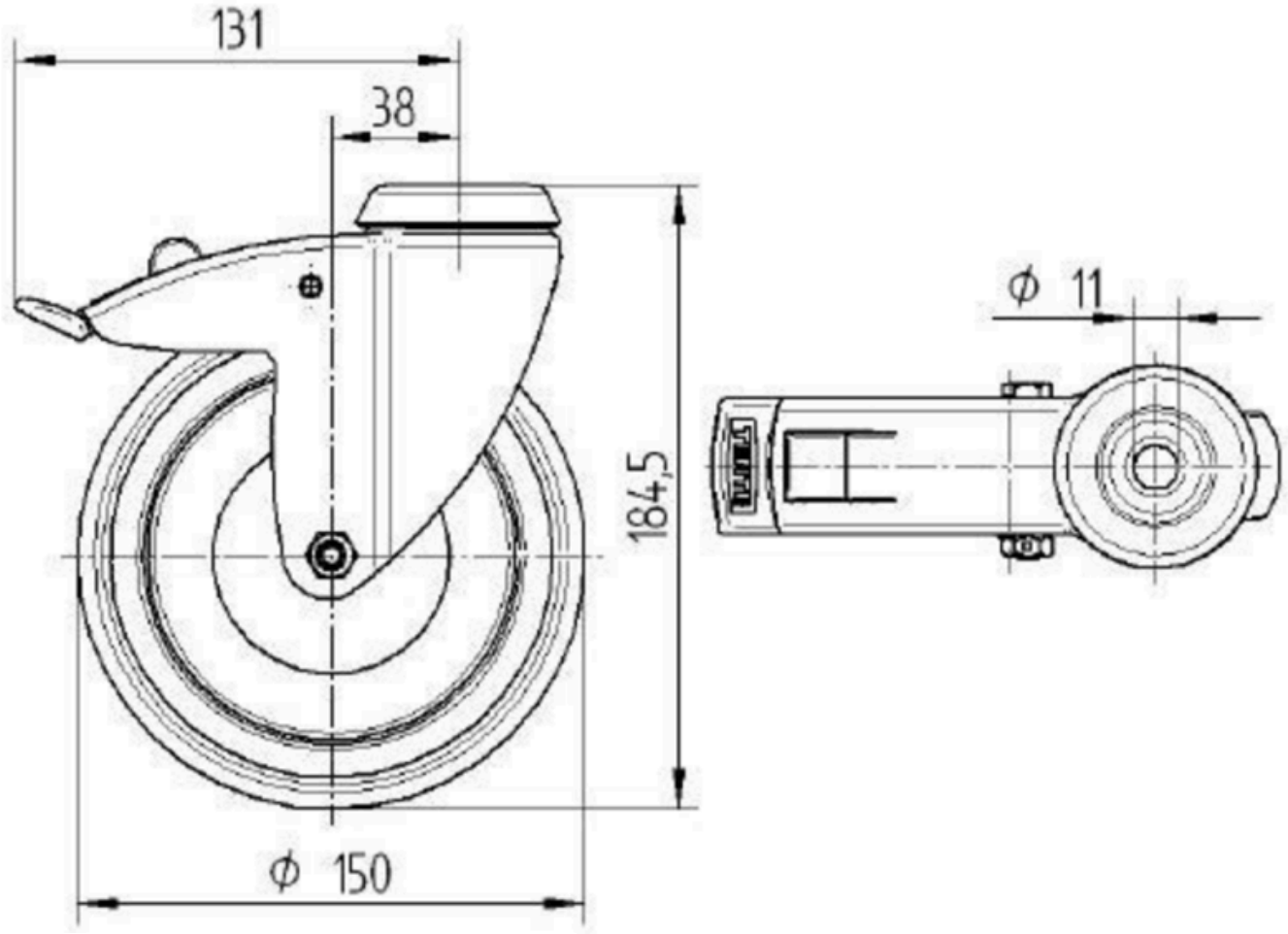

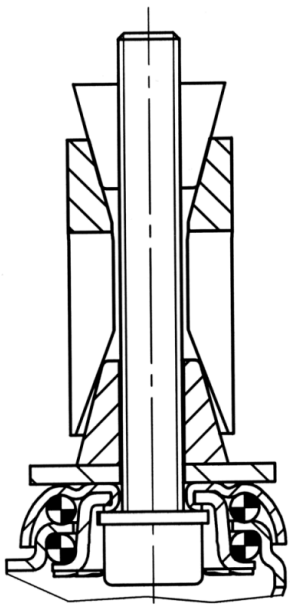

© Copyright 2026 TENTE International GmbH