PRODUKTINFORMATION

DURATECH

TOP 085x95-Ø20 HL95

EAN 4031582331271



Billedet kan afvige fra det oprindelige produkt

YDEEVNE

Rullemodstand	●●●●●
Kørselsstøj	●●○○○
Abrasion	●●●●●
Rustbeskyttelse	●●●○○

PRIMÆRE EGENSKABER

Produktnavn	Duratech
Type	Hjul
Standard	EN12533 – Sværlasthjul
Belastning ved 4 km/t	900 kg
Belastning ved 6 km/t	720 kg
Elektrisk ledende	Nej
Rustfri	Nej
Belastning Statisk	1800 kg
Temperaturområde (minimum)	-40 °C
Temperaturområde (maksimum)	80 °C
Samlet vægt	0,58 kg

HJUL

Fælgmateriale	Polyamid , tung
Hjulbanemateriale	Identisk med Hjulfælg
Leje	Præcisionskugleleje
Hjul farve	Naturlig hvid
Trådfang	Uden trådfang
Diameter	85 mm
Hjulbane bredde	95 mm
Aksel Huldiameter	20 mm
Navlængde	95 mm
Fælgbredde	95 mm
Hårdhed af Hjulbane (D)	75 Shore D
Lejetype	6204

© Copyright 2026 TENTE International GmbH

DURATECH

TOP 085x95-Ø20 HL95

EAN 4031582331271

Bestillingsnummer 00832617

Produkttegninger

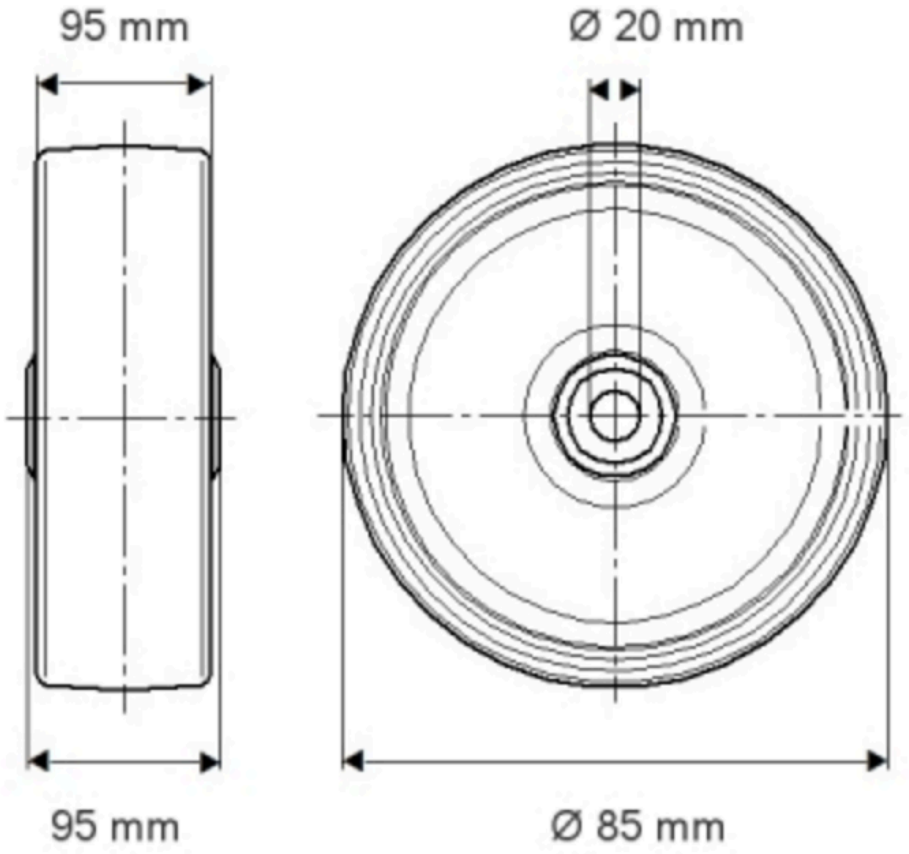

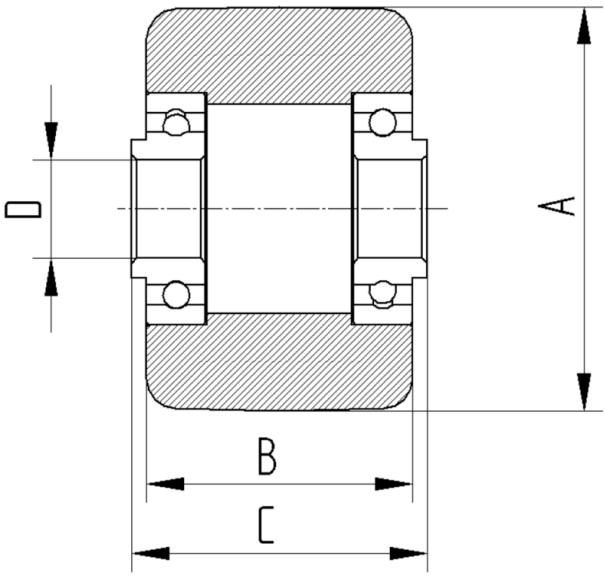

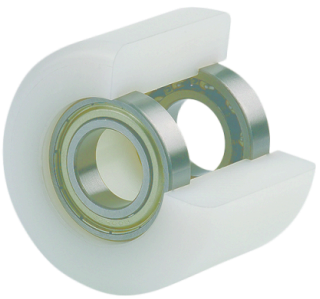

© Copyright 2026 TENTE International GmbH