INFORMAÇÕES DO PRODUTO

DURATECH

TOP 085x95-Ø20 HL95

EAN 4031582331271



A imagem pode diferir do produto original

DESEMPENHO

Desempenho do rolamento	●●●●●
Ruído de movimento	●●○○○
Desgaste	●●●●●
Resistência à corrosão	●●●○○

ATRIBUTOS PRINCIPAIS

Nome do produto	Duratech
Tipo	Roda
Padrão	EN12533 - Rodízios de Alta Carga
Capacidade de carga a 4 km/h	900 kg
Capacidade de carga a 6 km/h	720 kg
Elétrico condutivo	Não
Aço inoxidável	Não
Capacidade de carga estática	1800 kg
Intervalo de temperatura (mínimo)	-40 °C
Intervalo de temperatura (Máximo)	80 °C
Peso geral	0,58 kg

RODA

Material do centro da roda	Poliamida, pesada
Material do piso da roda	Idêntico ao centro da roda
Rolamento	Rolamento de esferas de precisão
Cor da Roda	Branco natural
Anti-fios	Sem anti-fios
Diâmetro	85 mm
Largura do Piso	95 mm
Diâmetro do furo do eixo	20 mm
Comprimento do cubo	95 mm
Largura do corpo	95 mm
Dureza do Piso (D)	75 Shore D
Tipo de rolamento	6204

© Copyright 2026 TENTE International GmbH

DURATECH

TOP 085x95-Ø20 HL95

EAN 4031582331271

Número de encomenda 00832617

Desenhos do produto

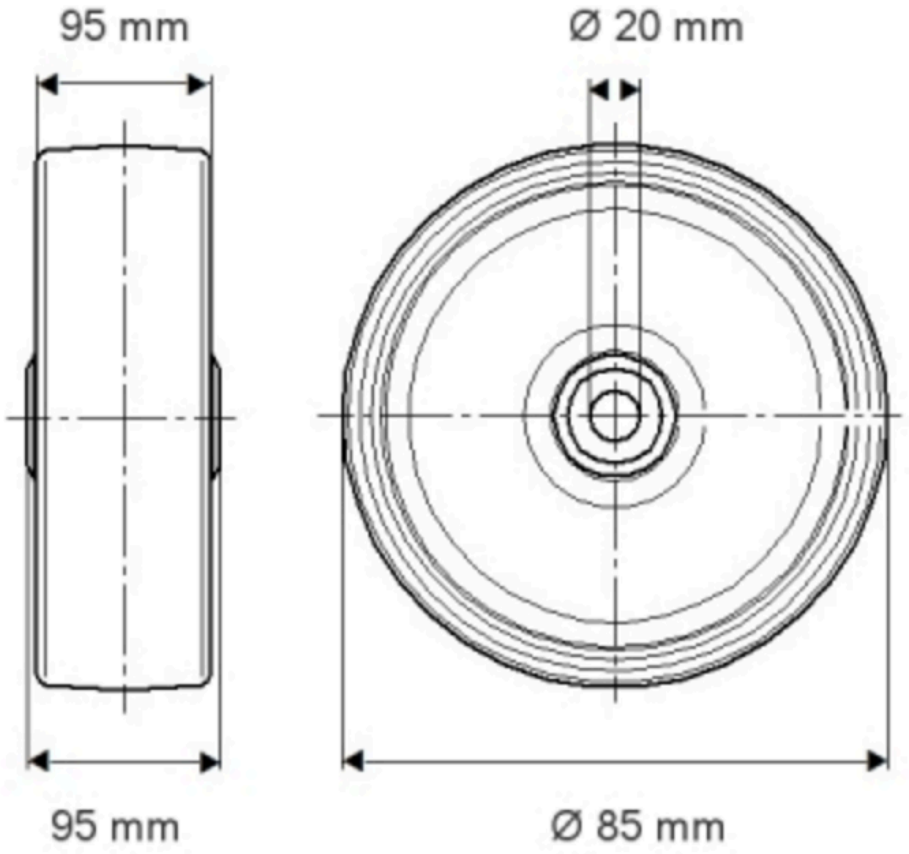

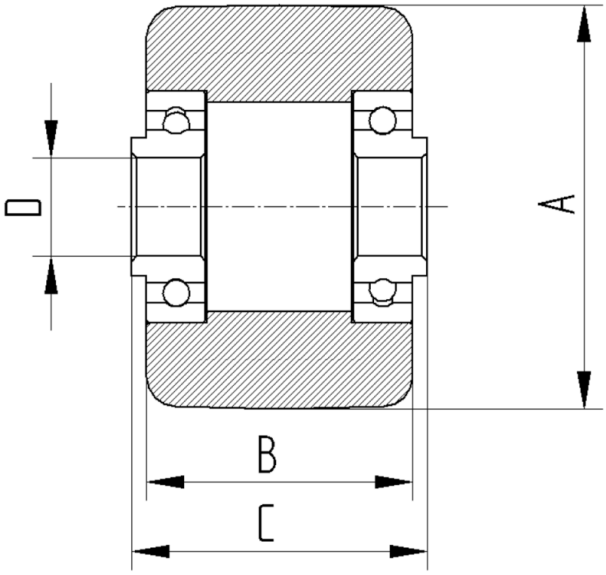

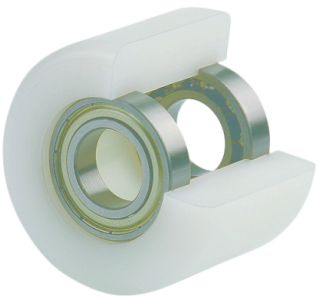

© Copyright 2026 TENTE International GmbH