INFORMACIJE O PROIZVODU

# AGILA

2477YGO075P40

EAN 4031582342550



Slika se može razlikovati od originalnog proizvoda

## PERFORMANSE

| | |
|---|---|
| Performanse kotrljanja | ● ● ● ○ ○ |
| Buka u pokretu | ● ● ● ● ○ |
| Ishrana | ● ● ● ○ ○ |
| otpornost na rdju | ● ● ● ○ ○ |

## OSNOVNI ATRIBUTI

| | |
|---|---|
| Naziv proizvoda | Agila |
| Tip | Okreni Tocak sa potpuna kocnica |
| Standard | EN12530 - Kastori uređaja |
| Nosivost na 3 km/h | 75 kg |
| Električni provod | yes |
| nerdjajuci | no |
| Statički Nosivost | 150 kg |
| Temperaturni opseg (Minimalno) | -20 °C |
| Opseg temperature (maksimalni) | 60 °C |
| Sveukupna visina | 100 mm |
| Ukupna širina | 43 mm |
| Ukupna težina | 0.3 kg |

## KUCISTE

| | |
|---|---|
| Materijal kućišta | Čelični list, srednji |
| oblik viljuska | siroko |
| okretni lezaj | Dve lopte |
| Boja | plavo cinkovano |
| ofset | 24 mm |
| okretni radijus | 80 mm |
| Otpor okretanju | 160 mm |
| Prečnik kupole | 43 mm |

## TOCAK

| | |
|---|---|
| Materijal za telo | polipropilen, električni provodnik |
| materijal omotaca | Termoplastična guma, električna provodljivost |
| Nošenje | klizni lezaj |
| Boja Tocak | Srebrna siva (sličan RAL7001) |
| stitnici omotaca | Bez stražara |
| Prečnik | 75 mm |
| Širina omotac | 25 mm |
| Širina tela | 25 mm |
| Teškoća gazećeg omotac (A) | 87 Šora A |

## PRILAGOĐAVANJE

| | |
|---|---|
| Tip uklapanja | Skverna ploča |
| Dužina ploče | 60 mm |
| Širina ploče | 60 mm |
| Dužina otvora ploče (Minimalno) | 38 mm |
| Dužina otvora ploče (maksimalna) | 48 mm |
| Širina otvora ploče (Minimalno) | 38 mm |
| Širina otvora ploče (maksimalna) | 48 mm |
| Prečnik otvora ploče | 6.3 mm |

© Copyright 2026 TENTE International GmbH

# AGILA

2477YGO075P40

EAN 4031582342550

Broj porudžbine 00030328

**Crteži proizvoda**

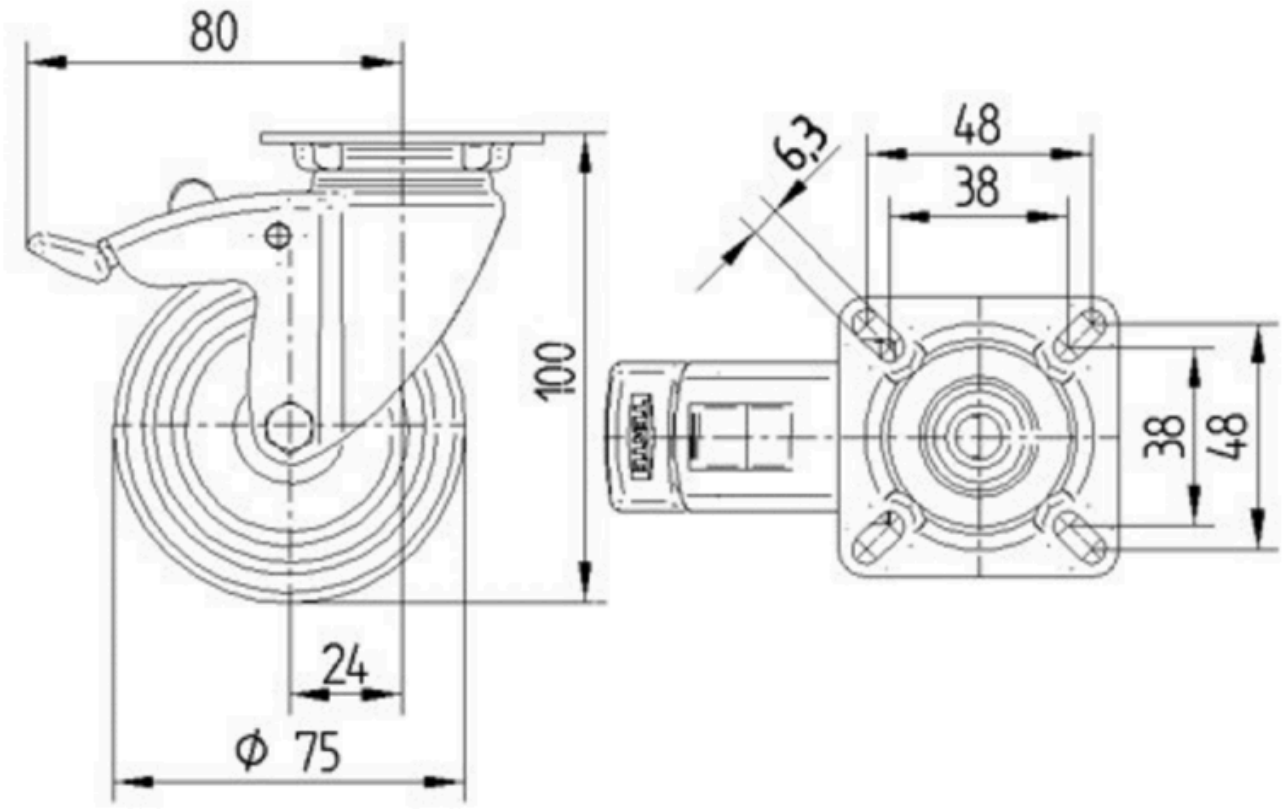


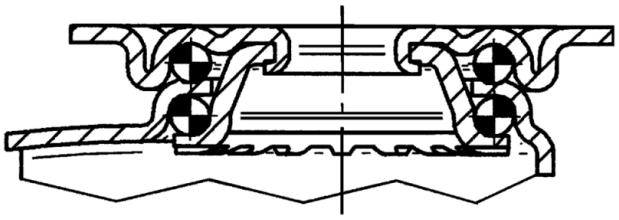

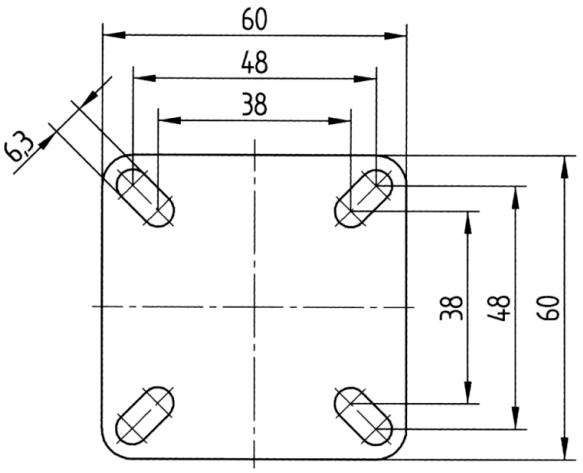


© Copyright 2026 TENTE International GmbH