产品信息

AGILA

2477UAP100R47-27-30

EAN 4031582327120



图片可能与原产品不同

表现

滚动性能	●●●○○
运动噪音	●●●○○
损耗	●●●●○
耐腐蚀性	●●●○○

核心属性

产品名称	Agila
外壳类型	带全锁的旋转脚轮
标准	EN12530 - 设备脚轮
3 km/h的载重	100 kg
导电	否
不锈	否
静态载重	200 kg
温度范围（最低）	-10 °C
最高温度范围	40 °C
总高	138 mm
总重量	0.94 kg

支架

外壳材料	钢板，中号
支架形状	宽
旋转轴承	两个钢珠滚道
颜色	蓝色钝化
偏移量	43.5 mm
旋转半径	131 mm
转向干涉	262 mm

轮子

轮体材料	聚酰胺
胎面材料	聚氨酯，注塑
轴承	精密滚珠轴承
侧盖	带螺纹防护装置
直径	100 mm
胎面宽度	32 mm
胎面硬度 （D）	40 肖氏 D

固定件

固定件类型	合成膨胀机，方形
膨胀固定件（最小）	27 mm
膨胀固定件（最大）	30 mm
提示	请在订购时注明所需的试管内径。

© Copyright 2026 TENTE International GmbH

AGILA

2477UAP100R47-27-30

EAN 4031582327120

BETTER MOBILITY. BETTER LIFE.

产品图纸

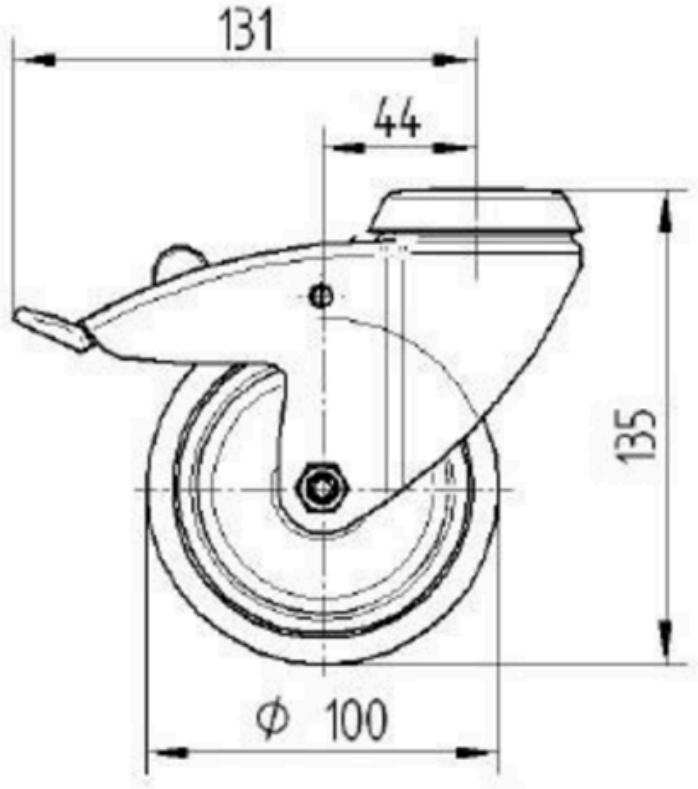

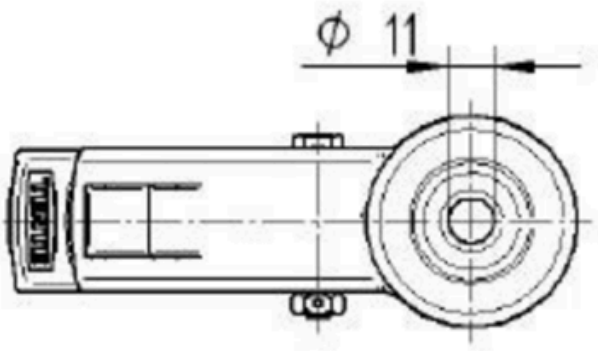

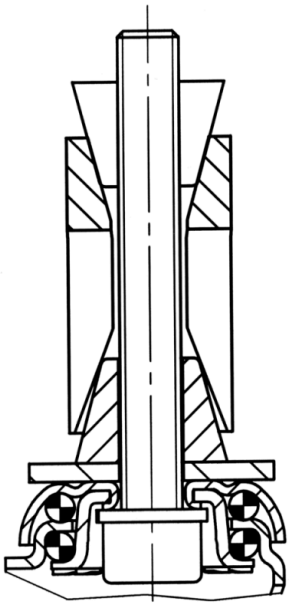

© Copyright 2026 TENTE International GmbH