INFORMACE O PRODUKTU

GALEA

5071YGP100P60-90x70

EAN 4031582353549



Obrázek se může lišit od původního produktu

VÝKON

Valivý odpor	●●●○○
Hlučnost	●●●○○
Opotřebení	●●●○○
Odolné vůči korozi	●●●●○

ZÁKLADNÍ ATRIBUTY

Název produktu	Galea
Typ	Otočné Kolečko se Směrová brzda
Norma	EN12530 – Kolečka zařízení
Nosnost 3 km/h	100 kg
Elektrické vodivé	Ano
Nerezové	Ne
Statická Nosnost	200 kg
Rozsah teploty (minimální)	-20 °C
Teplotní rozsah (maximální)	60 °C
Celková výška	138 mm
Celková hmotnost	0,49 kg

UCHYCENÍ

Materiál pouzdra	Polyamid
Tvar Vidlice	Uzavřeno
Otočné ložisko	dvouřadá kuličková dráha
Vyosení	40 mm
Průměr otáčení	205 mm

KOLO

Materiál středu	Polyprpylen elektricky vodivý
Materiál běhounu	Termoplastická pryž, elektricky vodivá
Ložisko	Přesné kuličkové ložisko
Ochranná krytka	S ložiskovým pouzdrem
Průměr	100 mm
Šířka Běhoun	30 mm
Tvrdost Běhoun (A)	87 Shore A

MONTÁŽ

Typ uchycení	Obdélníková destička
Délka plotny	90 mm
Šířka plotny	70 mm
Délka otvoru plotny (minimální)	60 mm
Délka otvoru plotny (maximální)	70 mm
Šířka otvoru plotny (minimální)	50 mm
Šířka otvoru plotny (maximální)	55 mm
Průměr otvoru plotny	8 mm

© Copyright 2026 TENTE International GmbH

GALEA

5071YGP100P60-90x70

EAN 4031582353549

BETTER MOBILITY. BETTER LIFE.

Výkresy produktu

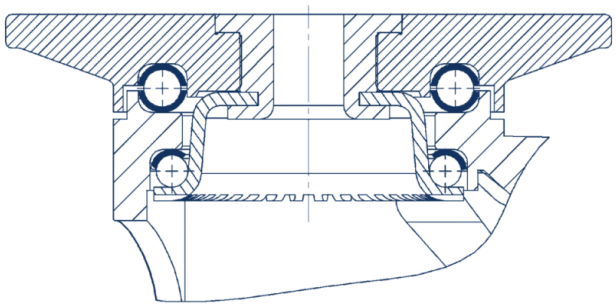

© Copyright 2026 TENTE International GmbH