ИНФОРМАЦИЯ О ПРОДУКТЕ

ALPHA

3470PJP125P62 65A

EAN 4031582409727



Изображение может отличаться от оригинального продукта

ПРОИЗВОДИТЕЛЬНОСТЬ

Производительность рулона	●●●○○
Шум движения	●●●●●
Исчезновение	●●●○○
Устойчивость к коррозии	●●●○○

ОСНОВНЫЕ АТРИБУТЫ

Название продукта	Alpha
Тип	Поворотное Колесная опора
Стандартный	EN12532 - Транспортировочное оборудование
Грузоподъемность при 4 км/ч	180 kg
Электропроводящий	Нет
Нержавеющая сталь	Нет
Грузоподъемность статическая	360 kg
Диапазон температур (минимальный)	-20 °C
Диапазон температур (максимальный)	60 °C
Общая высота	155 mm
Общая ширина	75 mm
Общий вес	0,96 kg

КРОНШТЕЙН

Материал корпуса	Стальной лист, тяжелый
Форма Вилы	Широкая
Поворотный узел	Две гонки с мячом
Цвет	Пассивированный голубым
Офсет (Смещение)	40 mm
Радиус поворота	102,5 mm
Поворотное соединение	205 mm
Диаметр купола	75 mm

КОЛЕСО

Tread hardness	мягкий
Материал корпуса	Полипропилен
Материал протектора	Термопластичная резина
Подшипник	Прециссионый шариковый подшипник
Ось	Винт с гайкой
Цвет Колесо	Серебристо-серый (RAL7001)
Защита от проводов	С защитой резьбы
Диаметр	125 mm
Ширина Протектор	32 mm
Ширина тела	40 mm
Твердость Протектор (A)	65 Береговая A

ФИТИНГ

Тип фитинга	Прямоугольная пластина
Длина пластины	105 mm
Ширина пластины	80 mm
Длина отверстия пластины (минимальная)	77 mm
Длина отверстия пластины (максимальная)	60 mm
Ширина отверстия пластины (минимальная)	77 mm
Ширина отверстия пластины (максимальная)	80 mm
Диаметр отверстия пластины	9 mm

© Copyright 2026 TENTE International GmbH

ALPHA

3470PJP125P62 65A

EAN 4031582409727

Номер заказа 00061811

Чертежи изделия

3470U00125P62-neu

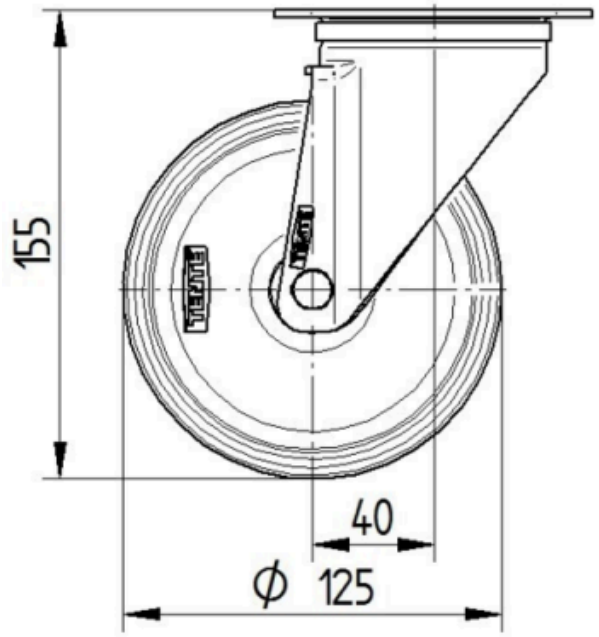

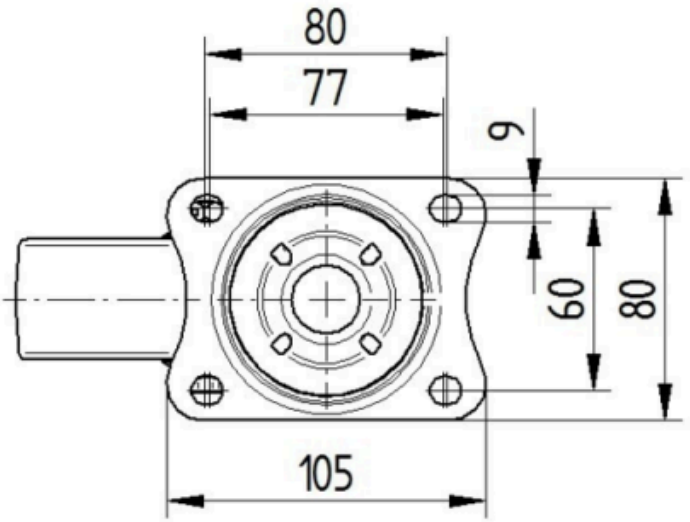

Platte 3470-080P62-105x80

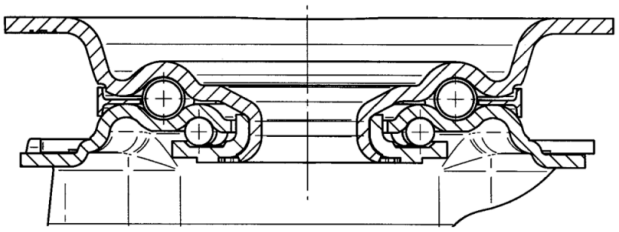

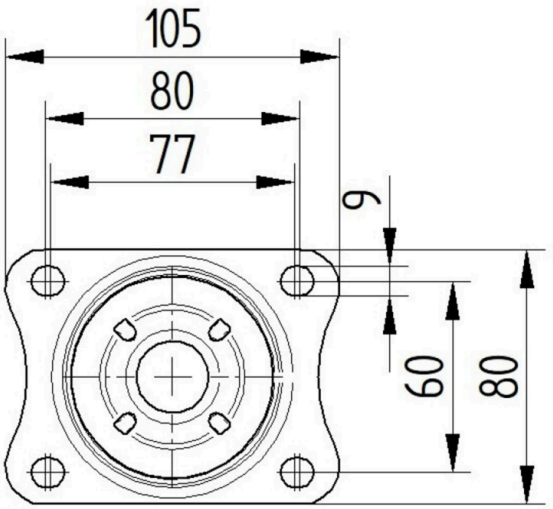

© Copyright 2026 TENTE International GmbH