PRODUCTINFORMATIE

ALPHA STAINLESS

8477UFC160P63

EAN 4031582422566



Afbeelding kan afwijken van het oorspronkelijke product

PRESTATIES

Rolprestaties	●●●○○
Bewegingsgeluid	●●●●●
Slijtage	●●●○○
Corrosiebestendigheid	●●●●●

KERNKENMERKEN

Productnaam	Alpha stainless
Type	Wielen met Totale vergrendeling
Standaard	EN12532 - Transportuitrusting
Draagvermogen bij 4 km/h	300 kg
Elektrisch geleidend	Nee
Roestvrij	Ja
Statisch draagvermogen	600 kg
Temperatuurbereik (minimaal)	-20 °C
Temperatuurbereik (maximaal)	80 °C
Totale hoogte	200 mm
Totaal gewicht	2,56 kg

BEHUIZING

Materiaal van de behuizing	Roestvrij staal, zwaar
Vork Vorm	Breed
Zwenklager	Twee balraces
Kleur	Roestvrij staal
Offset	60 mm
Draaicirkel	334 mm

WIEL

Tread hardness	zacht
Materiaal wielkern	Polyamide
Materiaal loopvlak	Elastische band, niet-markerend, gevulkaniseerd
Lagering	Precisie kogellagers Roestvrij
As	Geschroefd met moer
Afdekkapjes	Met draadbeschermer
Diameter	160 mm
Breedte Loopvlak	46 mm
Hardheid van het Loopvlak (A)	64 Shore A

FITTING

Type bevestiging	Rechthoekige plaat
Lengte plaat	137 mm
Breedte plaat	105 mm
Lengte plaatgat (maximaal)	105 mm
Breedte plaatgat (minimaal)	75 mm
Breedte plaatgat (maximaal)	80 mm
Diameter plaatgat	11 mm

© Copyright 2026 TENTE International GmbH

ALPHA STAINLESS

8477UFC160P63

EAN 4031582422566

BETTER MOBILITY. BETTER LIFE.

Producttekeningen

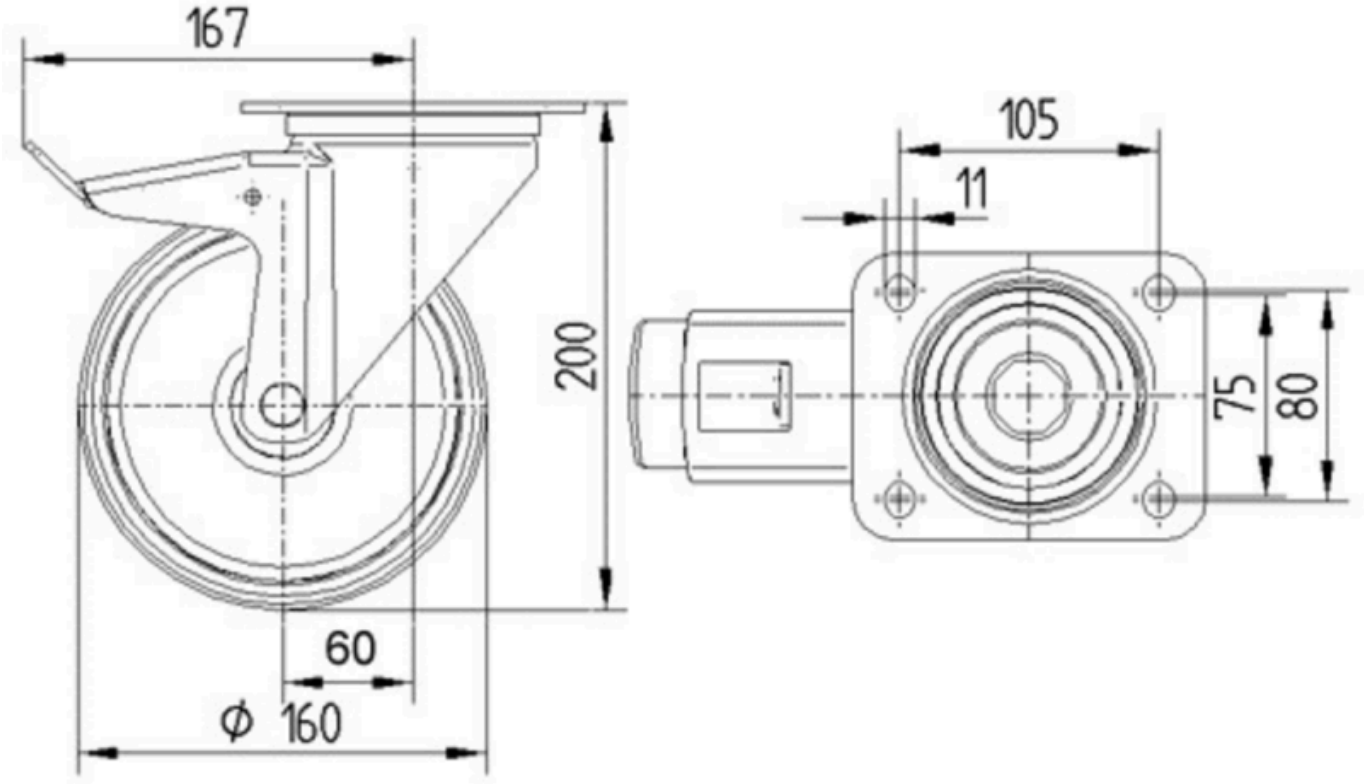

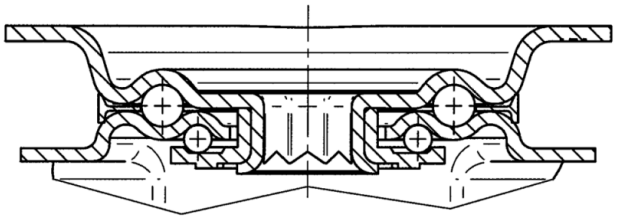

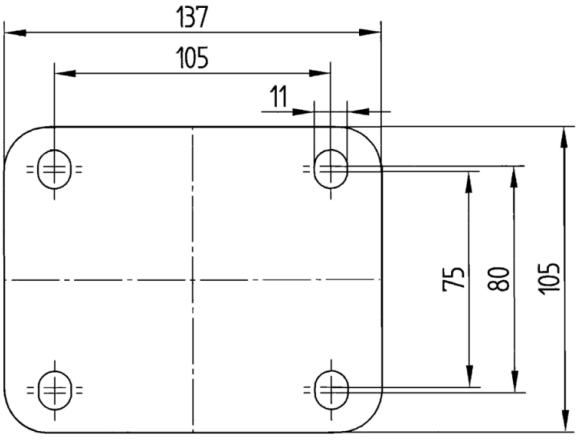

© Copyright 2026 TENTE International GmbH