TERMÉKINFORMÁCIÓK

AGILA TWIN

2976PJH075P54 offset-28 no-Cr-VI

EAN 4031582302875

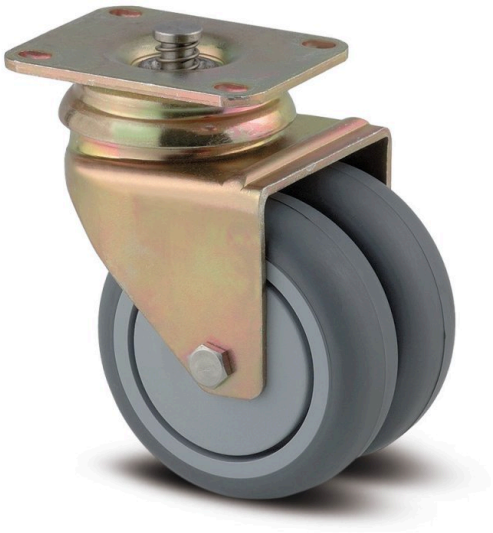

A kép eltérhet az eredeti terméktől

TELJESÍTMÉNY

Gördülési ellenállás teljesítménye	●●●○○
Mozgás zajkibocsátása	●●●●○
Kopás	●●●○○
Korrozióálló képesség	●●●○○

ALAPVETŐ TULAJDONSÁGOK

Termék neve	Agila twin
Ház típusa	Központifékes görgő, totálfékkel
Standard	EN12530 - Intézményi görgők
Teherbírás 3 km/h-nál	100 kg
Elektromosan vezető	Nem
Rozsdamentes	Nem
Statikus teherbírás	200 kg
Hőmérséklet-tartomány (minimális)	-20 °C
Hőmérséklet-tartomány (maximális)	60 °C
Összsúly	0,58 kg
Teljes szélesség	71 mm

VÁZ

A ház anyaga	Acéllemez, közepes
Villa alakja	Ikerkerekes villa
Forgócsapágy	Kétsoros golyó
Szín	Sárga passzivált
Ellensúlyoz	28 mm
Körbeforgás	131 mm
Kupola átmérője	65 mm

KERÉK

Felépítmény anyaga	Polipropilén
Futófelület anyaga	Termoplasztikus gumi
Csapágy	Siklócsapágy
Kerék színe	Palaszürke (RAL7015)
Szálvédők	Futófelület védelemmel
Átmérő	75 mm
Futófelület szélessége	25 mm
Test szélessége	25 mm
A futófelület keménysége (A)	87 Shore A

SZERELVÉNY

Szerelvény típusa	Négyszögletes talplemez fékelemekkel
Talplemez hossza	70 mm
Talplemez szélessége	55 mm
Lemezfurat hossza (minimális)	51 mm
Lemezfurat hossza (maximális)	41 mm
Lemezfurat szélessége (minimális)	51 mm
Lemezfurat szélessége (maximális)	57 mm
Tengely furat átmérője	5,5 mm

© Copyright 2026 TENTE International GmbH

AGILA TWIN

2976PJH075P54 offset-28 no-Cr-VI

EAN 4031582302875

Rendelési szám 00028313

Termékrajzok

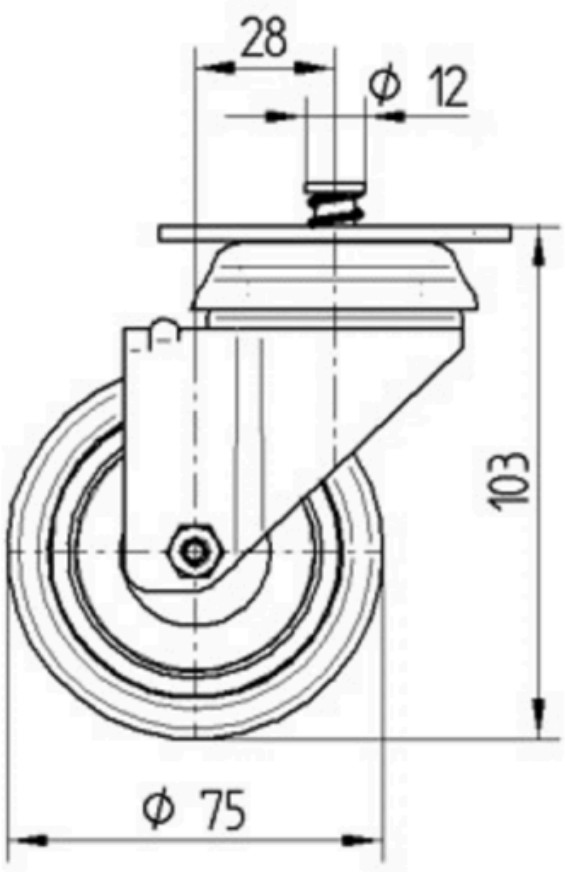

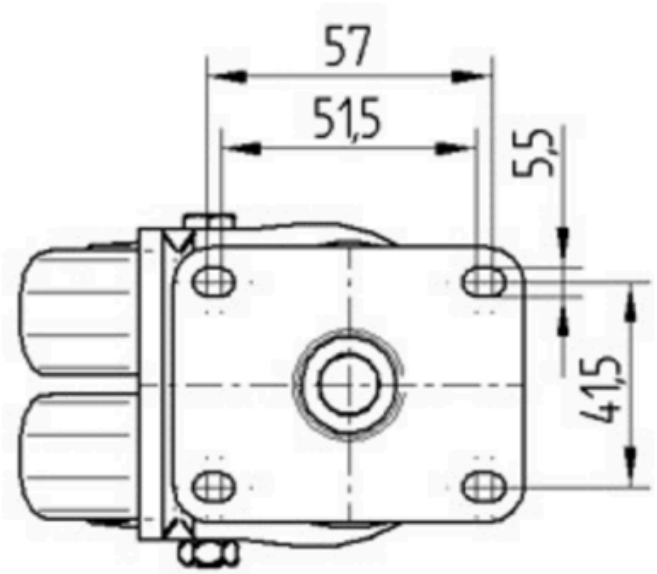

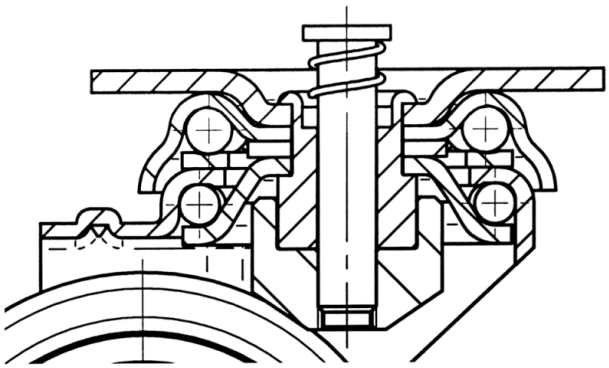

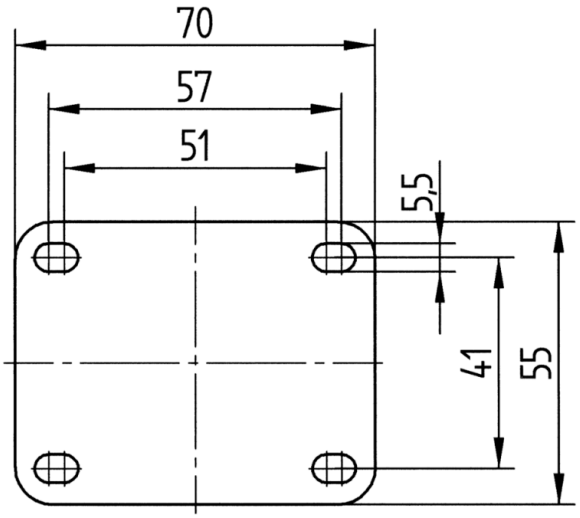

© Copyright 2026 TENTE International GmbH