INFORMACJE O PRODUKCIE

AGILA TWIN

2976PJH075P54 offset-28 no-Cr-VI

EAN 4031582302875

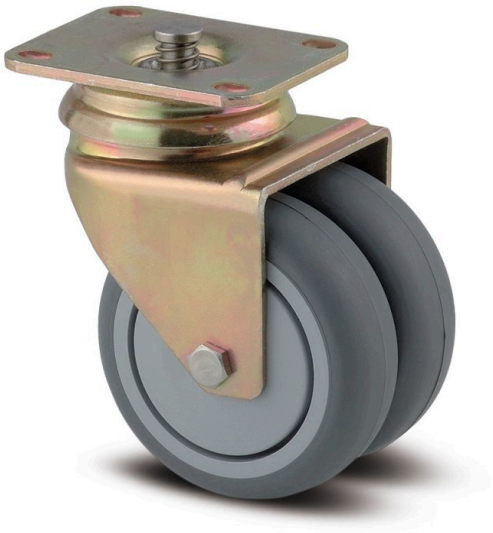

Obraz może różnić się od oryginalnego produktu

WYDAJNOŚĆ

Wydajność rolek	●●●○○
Hałas ruchowy	●●●●○
Odejście	●●●○○
Odporność na korozję	●●●○○

PODSTAWOWE ATUTY

Nazwa produktu	Agila twin
Typ	Kółko obrotowe z centralnym , Blokada pełna
Standardowy	EN12530 — Kółka samonastawne do urządzeń
Nośność przy 3 km/h	100 kg
Przewodzące prąd elektryczny	Nie
Nierdzewne	Nie
Nośność statyczne	200 kg
Zakres temperatur (minimalny)	-20 °C
Zakres temperatur (maksymalny)	60 °C
Wysokość całkowita	103 mm
Szerokość całkowita	71 mm
Waga całkowita	0,58 kg

OBUDOWA

Materiał obudowy	Arkusz stalowy, średni
Kształt Widelec	Obudowa na dwa Koło
Łożysko obrotowe	Dwa wyścigi kulkowe
Kolor	Żółty pasywowany
Wysięg	28 mm
Promień działania koła	65,5 mm
Zasięg działania koła	131 mm
Średnica kopuły	65 mm

KOŁO

Materiał ciała	Polipropylen
Materiał bieżni	Kauczuk termoplastyczny
Łożysko	Łożysko ślizgowe
Kolor Koło	Szary blaszkowy (RAL7015)
Osłony gwintu	Z osłoną gwintu
Średnica	75 mm
Szerokość Bieżnia	25 mm
Szerokość korpusu	25 mm
Twardość Bieżnia (A)	87 Shore A

MOCOWANIE

Typ mocowania	Prostokątna płyta z elementami hamulcowymi
Długość płytki	70 mm
Szerokość płytki	55 mm
Długość otworu płytki (minimalna)	51 mm
Długość otworu w płytce (maksymalna)	41 mm
Szerokość otworu w płytce (minimalna)	51 mm
Szerokość otworu w płytce (maksymalna)	57 mm
Średnica otworu płytki	5,5 mm

© Copyright 2026 TENTE International GmbH

AGILA TWIN

2976PJH075P54 offset-28 no-Cr-VI

EAN 4031582302875

Numer zamówienia 00028313

Rysunki produktu

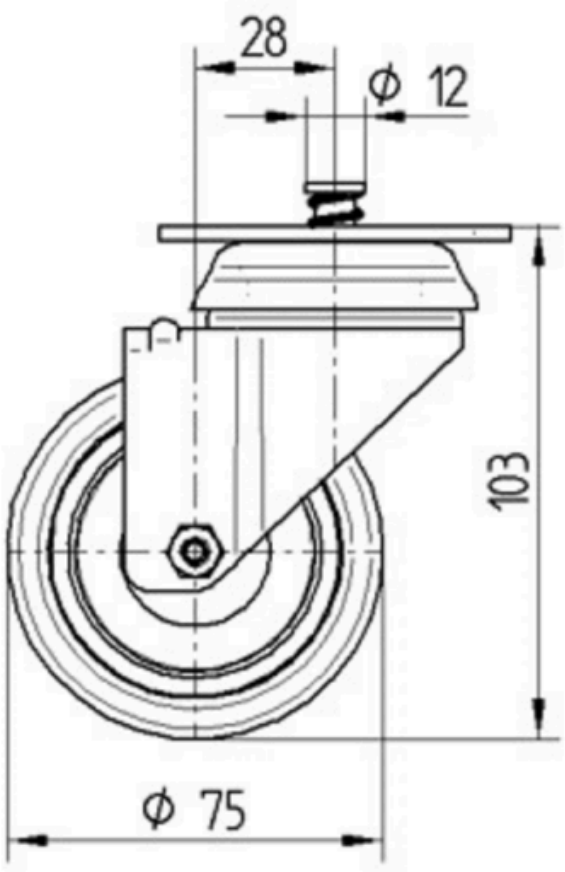

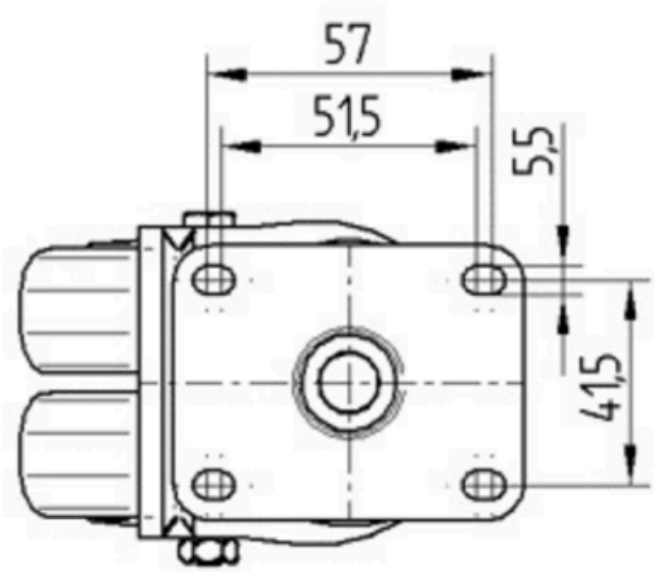

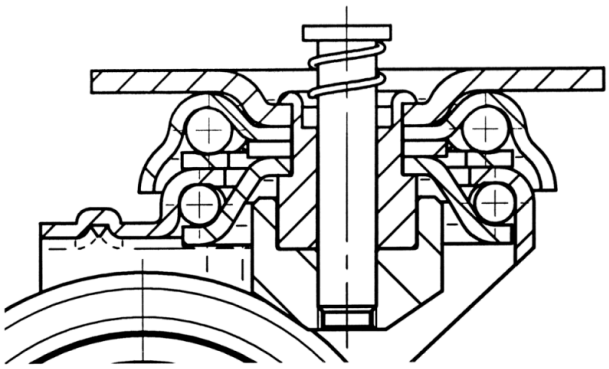

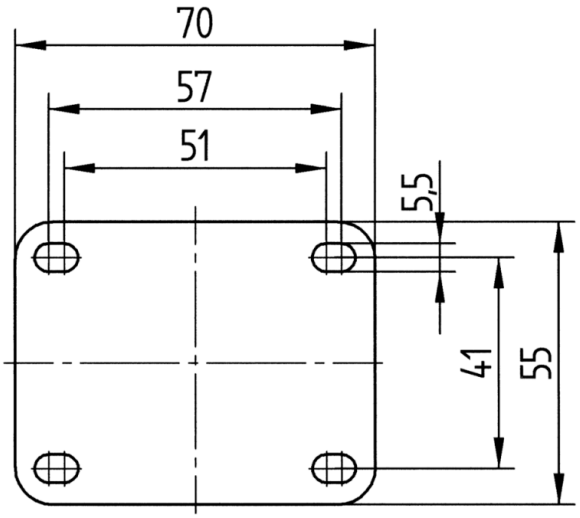

© Copyright 2026 TENTE International GmbH