제품 정보

SUPRATECH

YGO125x30-Ø12 TFR

EAN 4031582482669



이미지는 원래 제품과 다를 수 있습니다.

휠

차체 재질	폴리프로필렌, 전기 전도성
트레드 재질	열가소성 고무, 전기 전도성
베어링	플레인 베어링
스레드 가드	스레드가드 없음
직경	125 mm
트레드 폭	30 mm
차축 홀 직경	12 mm
허브 길이	34.9 mm
트레드의 경도(A)	87 Shore A

성능

롤 성능	●●●○○
움직임 소음	●●●○○
내마모성	●●●○○
부식방지	●●●○○

핵심 속성

제품명	Supratech
하우징 유형	휠
표준	EN12530 - 장치 캐스터
3km/h에서의 적재 용량	100 kg
전기 전도성	예
스테인리스	아니요
정지 중 하중용량	200 kg
온도 범위(최소)	-20 °C
온도 범위(최대)	60 °C
전체 체중	0.24 kg

© Copyright 2026 TENTE International GmbH

SUPRATECH

YGO125x30-Ø12 TFR

EAN 4031582482669

제품 도면

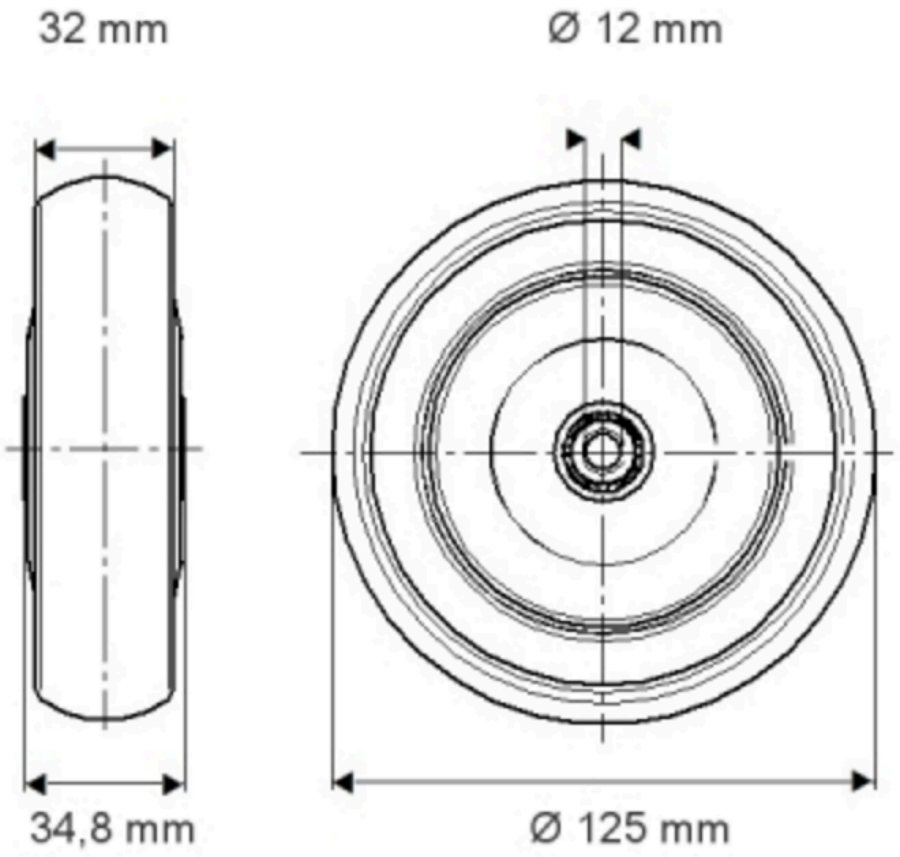

© Copyright 2026 TENTE International GmbH