INFORMĀCIJA PAR PRODUKTU

DURATECH HEAT

WOO075x25-Ø8 HL26,5

EAN 4031582367355

BETTER MOBILITY. BETTER LIFE.



Attēls var atšķirties no oriģinālā produkta

RITENIS

Korpusa materiāls	Termoplastiska sintētika, karstumizturīgs
Protektora materiāls	Identisks ar riteņa korpusu
Gūltnis	Cuscinetto piano
Izplešanās armatūra	Bez vītņu aizsarga
Diametrs	75 mm
Protektora platums	25 mm
Ass atveres diametrs	8 mm
Rumbas garums	26,5 mm

VEIKTSPĒJA

Ruļļa veiktspēja	●●●○○
Kustības troksnis	●●●○○
Nodilums	●●●●●
Korozijas izturīgs	●●●○○

PAMATA ATRIBŪTI

Produkta nosaukums	Duratech heat
Korpusa tips	Ritenis
Standarta	EN12530 - Ierīču atbalsta riteņi
Kravnesība pie 3 km/h	75 kg
Elektrovadītspējīga	Nē
Nerūsējošais	Nē
Statiskā kravnesība	150 kg
Temperatūras diapazons (minimālais)	-40 °C
Temperatūras diapazons (maksimālais)	200 °C

© Copyright 2026 TENTE International GmbH

DURATECH HEAT

WOO075x25-Ø8 HL26,5

EAN 4031582367355

Produkta rasējumi

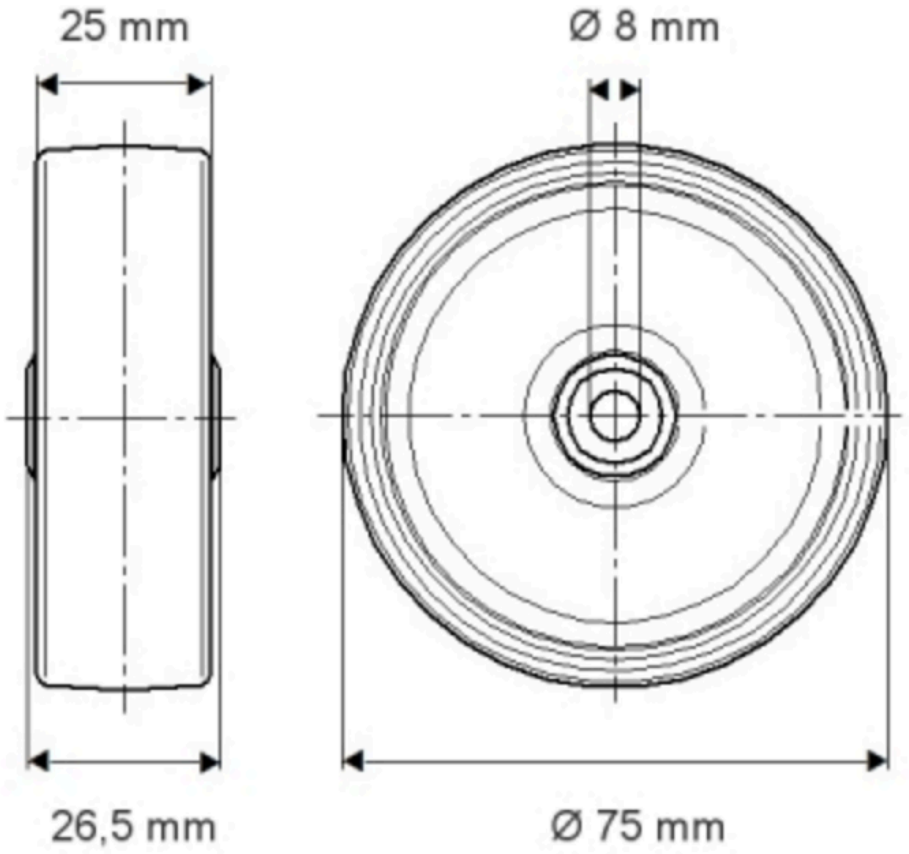

© Copyright 2026 TENTE International GmbH