INFORMACIJE O PROIZVODU

# KAPPA LOAD

## 9651FTP150P63 CL67

EAN 4031582314427



Slika se može razlikovati od originalnog proizvoda

### PERFORMANSE

| | |
|---|---|
| Performanse kotrljanja | ●●●●○ |
| Buka u pokretu | ●●●○○ |
| Ishrana | ●●●●○ |
| otpornost na rdju | ●●●●○ |

### OSNOVNI ATRIBUTI

| | |
|---|---|
| Naziv proizvoda | Kappa load |
| Tip | Okreni Tocak sa usmerena kocnica |
| Standard | EN12533 - Tockovi za teske terete |
| Nosivost na 4 km/h | 960 kg |
| Nosivost na 6 km/h | 800 kg |
| Električni provod | no |
| nerdjajuci | no |
| Statički Nosivost | 1600 kg |
| Temperaturni opseg (Minimalno) | -10 °C |
| Opseg temperature (maksimalni) | 60 °C |
| Sveukupna visina | 200 mm |
| Ukupna širina | 110 mm |
| Ukupna težina | 5.83 kg |

### KUCISTE

| | |
|---|---|
| Materijal kućišta | Gvožđe ili gvožđe kovano, teško |
| oblik viljuska | siroko, Ojacano |
| okretni lezaj | kotrljajuci lezaj sa kuglom dubokog rasta |
| Boja | plavo cinkovano |
| ofset | 58 mm |
| okretni radijus | 137.5 mm |
| Otpor okretanju | 275 mm |
| Lubrication nipple | 1 |
| Prečnik kupole | 111 mm |

### TOCAK

| | |
|---|---|
| Materijal za telo | Ливено Гвожђе |
| materijal omotaca | Poliuretana, liveno |
| Nošenje | precizini kuglicni lezaj |
| osovina | Završena sa navrtkom |
| Boja Tocak | Med žuta (RAL1005) |
| stitnici omotaca | Sa threadguard |
| Prečnik | 150 mm |
| Širina omotac | 50 mm |
| Širina tela | 50 mm |
| Teškoća gazećeg omotac (A) | 92 Šor A |
| Teškoća gazećeg omotac (D) | 42 Šor D |

### PRILAGOĐAVANJE

| | |
|---|---|
| Tip uklapanja | Pravougaona ploča |
| Dužina ploče | 135 mm |
| Širina ploče | 110 mm |
| Dužina otvora ploče (Minimalno) | 75 mm |
| Dužina otvora ploče (maksimalna) | 80 mm |
| Širina otvora ploče (Minimalno) | 75 mm |
| Širina otvora ploče (maksimalna) | 105 mm |
| Prečnik otvora ploče | 11 mm |

© Copyright 2026 TENTE International GmbH

# KAPPA LOAD

9651FTP150P63 CL67

EAN 4031582314427

Broj porudžbine 00830281

**Crteži proizvoda**

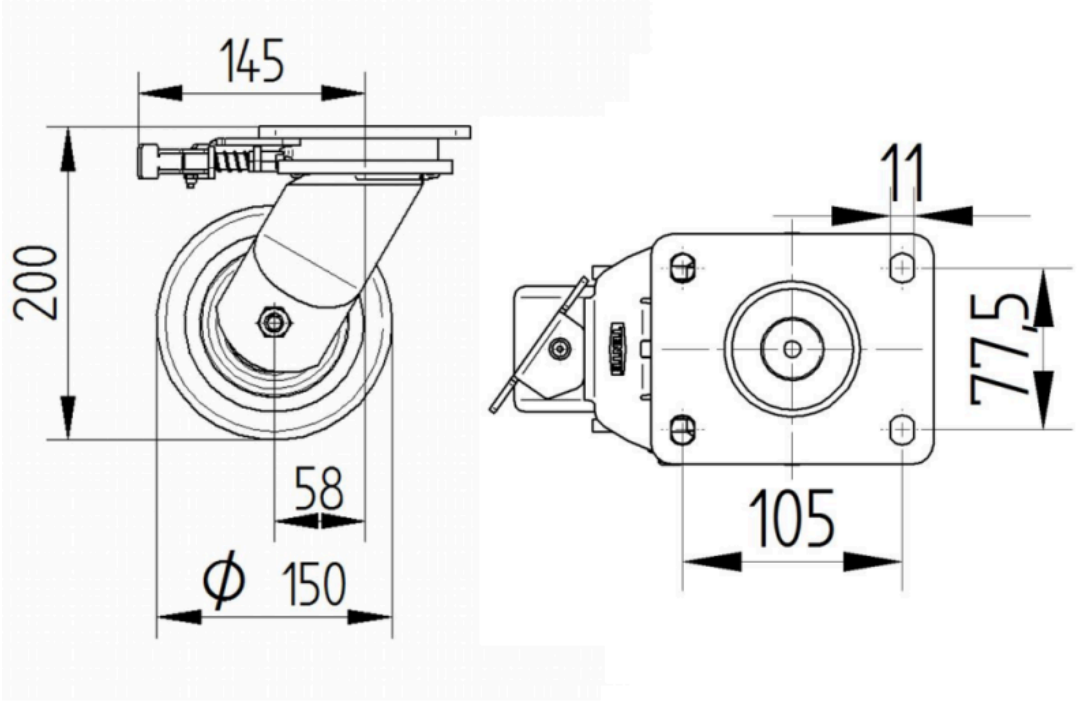


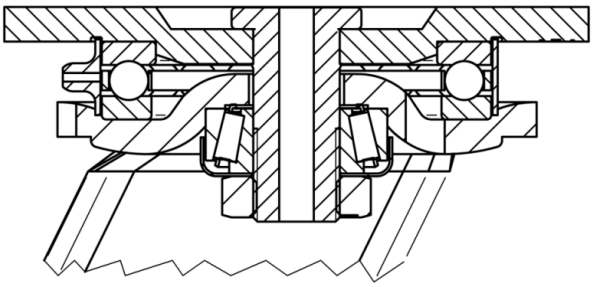

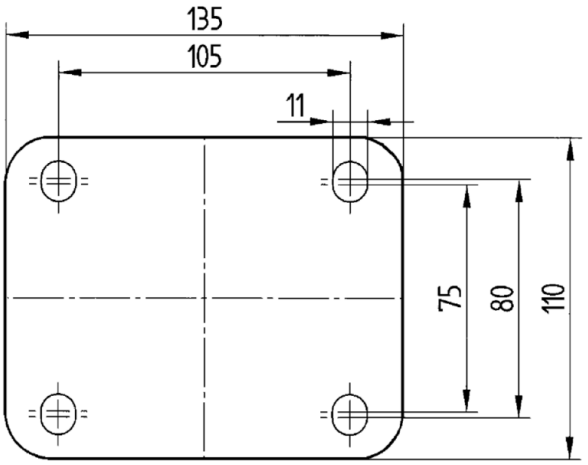


© Copyright 2026 TENTE International GmbH