ІНФОРМАЦІЯ ПРО ПРОДУКТ

LINEA

594CUAP125P52 RAL9002

EAN 4031582378375



Зображення може відрізнятися від оригінального продукту

ЕФЕКТИВНІСТЬ

Продуктивність рулону	●●●●●
Шум руху	●●●○○
Атритація	●●●●○
Стійкість до корозії	●●●●○

ОСНОВНІ АТРИБУТИ

Назва продукту	Linea
Тип	Поворотний Колісна опора з комбінованим замком
Стандартний	EN12530 — Катори пристроїв
ОбВантажопідйомність 3 км/год	130 kg
Електропровідність	Ні
Нержавіюча сталь	Ні
Статичний Вантажопідйомність	260 kg
Діапазон температур (мінімальний)	-20 °C
Діапазон температур (максимальний)	60 °C
Загальна висота	148,5 mm
Загальна ширина	82 mm
Загальна вага	1,12 kg
Сертифікація	Протестовано та відстежується TÜV Süd

КРОНШТЕЙН

Матеріал корпусу	Поліамід
Вила Форма	Кронштейн подвійного Колесо
Поворотний вузол	Прецизійний кульковий підшипник
Колір	Сіро-білий (RAL9002)
Офсет (Зсув)	40 mm
Радіус повороту	129 mm
Поворотне з’єднання	258 mm
Діаметр ковпачка	52 mm

КОЛЕСО

Матеріал тіла	Поліамід
Матеріал протектору	Поліуретан, Інжекційний
Носіння	Прецизійний кульковий підшипник
Захист різьби	З різьбовим поручителем
Діаметр	125 mm
Протектор	20 mm
Твердість Протектор (A)	92 Прибережна A

ВСТАНОВЛЕННЯ

Тип налаштування	Прямокутна пластина, відстань Отвір під болт США
Довжина пластини	95 mm
Ширина тарілки	70 mm
Довжина отвору для планшета (мінімальна)	72 mm
Довжина отвору для планшета (максимальна)	76 mm
Ширина отвору для планшета (мінімальна)	44,5 mm
Ширина отвору для планшета (максимальна)	52 mm
Діаметр отвору планшета	11 mm

Deutscher Конструктор Club

Нагорода Interzum

IF Дизайн Award

© Copyright 2026 TENTE International GmbH

LINEA

594CUAP125P52 RAL9002

EAN 4031582378375

BETTER MOBILITY. BETTER LIFE.

Креслення продукту

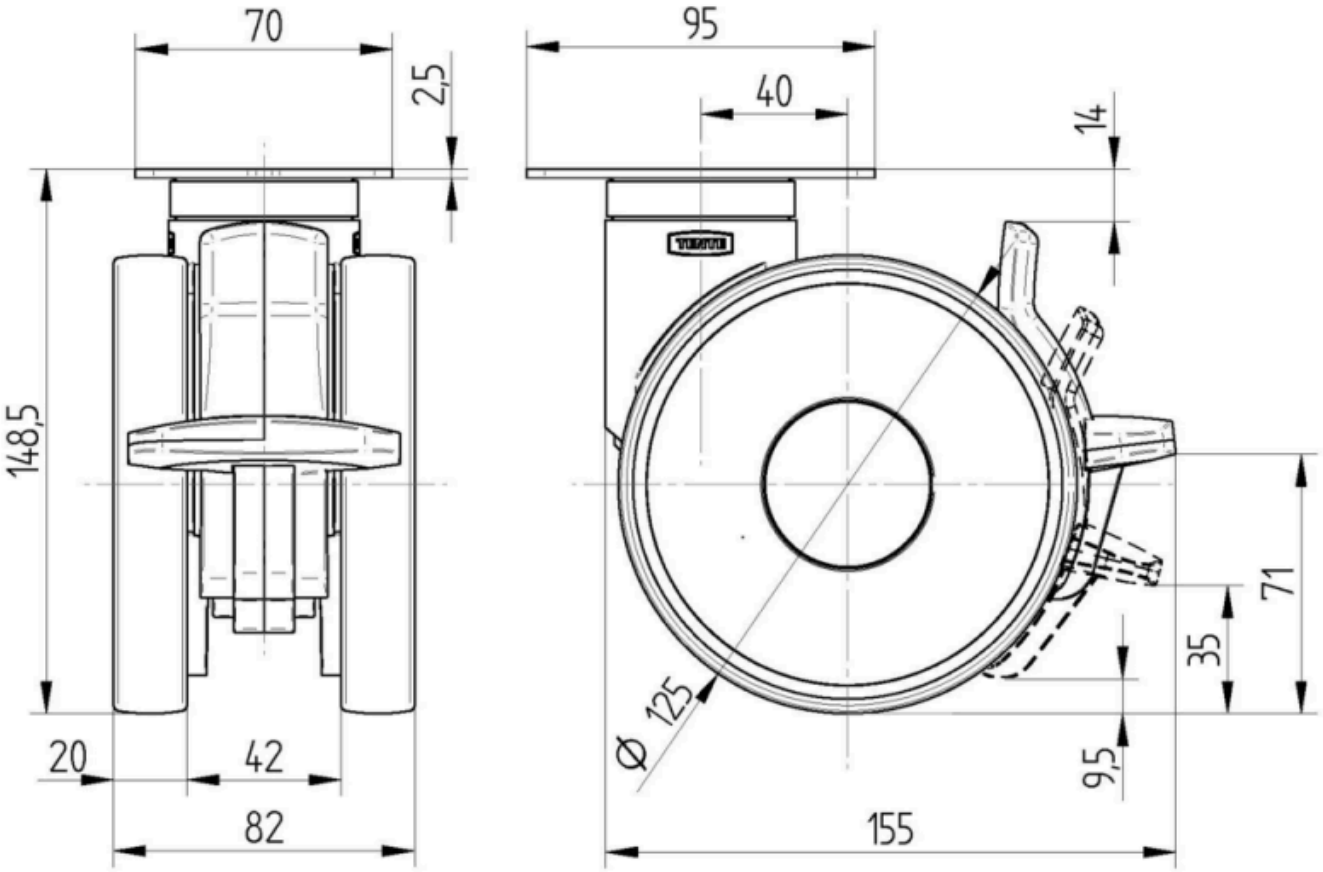

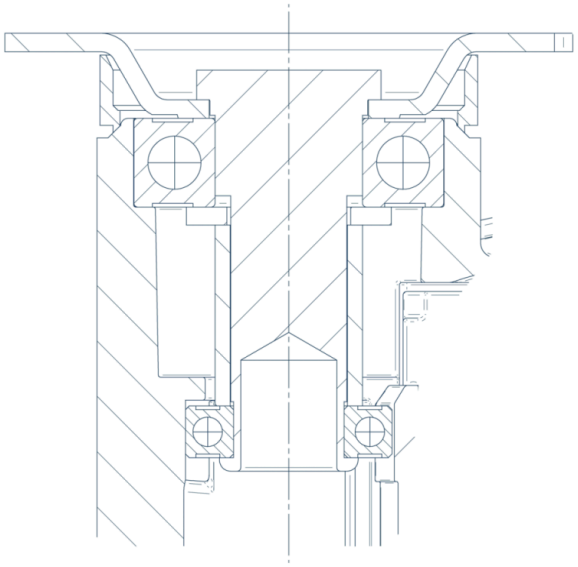

Deutscher Конструктор Club

Нагорода Interzum

IF Дизайн Award

© Copyright 2026 TENTE International GmbH