INFORMACIÓN DEL PRODUCTO

ZETA REVERSE

468BUAP200P63

EAN 4031582396454



La imagen puede diferir del producto original

RENDIMIENTO

Rendimiento del rodillo	●●●○○
Ruido de movimiento	●●●○○
Desgaste	●●●○○
Resistencia a la corrosión	●●●●○

ATRIBUTOS PRINCIPALES

Nombre del producto	Zeta reverse
Tipo	Rueda giratoria con Freno total y Freno direccional accionado por resorte
Estándar	EN12532 - Material de transporte
Capacidad de carga a 4 km/h	500 kg
Capacidad de carga a 6 km/h	400 kg
Conductivo eléctrico	No
Inoxidable	No
Capacidad de carga estática	1000 kg
Rango de temperatura (mínimo)	-30 °C
Rango de temperatura (máximo)	80 °C
Altura total	240 mm
Ancho total	96 mm
Peso total	3.76 kg

SOPORTE

Material de la carcasa	Chapa de acero, muy pesada
Forma de Horquilla Forma	Ancho, Reforzado
Rodamiento giratorio	Dos pistas de bola, Reforzado o Inoxidable
Color	Pasivado azul
Desplazamiento	55 mm
Interferencia de giro	360 mm
Diámetro del domo	96 mm

ARO

Material del cuerpo	Poliamida
Material de la banda de rodadura	Poliuretano, Inyectado
Cojinete	Rodamiento de bolas de precisión
Eje	Enroscado con tuerca
Color Aro	Blanco natural
Protectores de hilo	Con protector de roscas
Diámetro	200 mm
Ancho de Banda de rodadura	50 mm
Anchura del cuerpo	50 mm
Dureza de la Banda de rodadura (A)	92 Shore A
Dureza de la Banda de rodadura (D)	42 Shore D

AJUSTE

Tipo de ajuste	Placa rectangular
Longitud de la placa	137 mm
Anchura de la placa	105 mm
Longitud del orificio de la placa (mínimo)	75 mm
Longitud del orificio de la placa (máxima)	80 mm
Ancho del orificio de la placa (mínimo)	75 mm
Anchura del orificio de la placa (máxima)	105 mm
Diámetro del orificio de la placa	11 mm

© Copyright 2026 TENTE International GmbH

ZETA REVERSE

468BUAP200P63

EAN 4031582396454

Número de pedido 00860880

Planos del producto

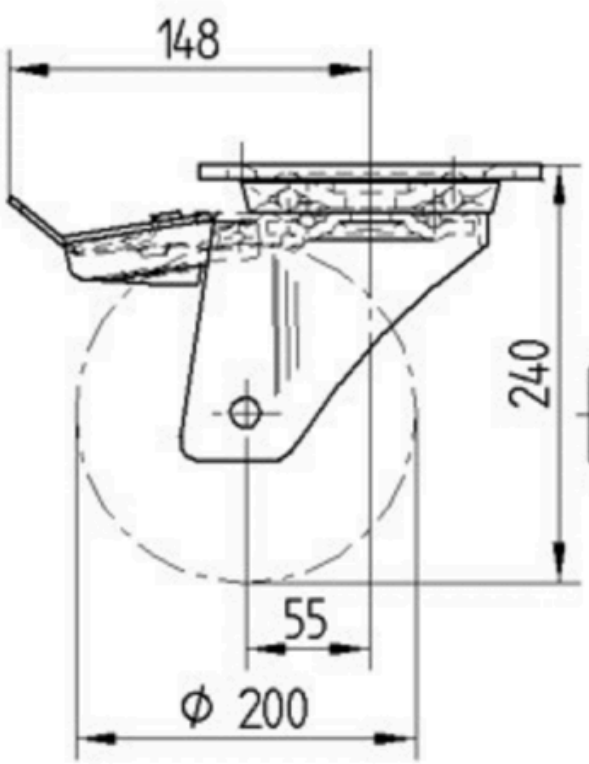

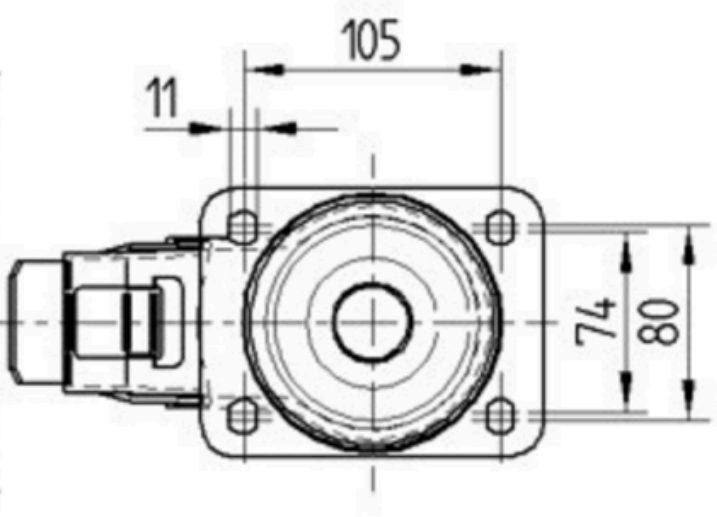

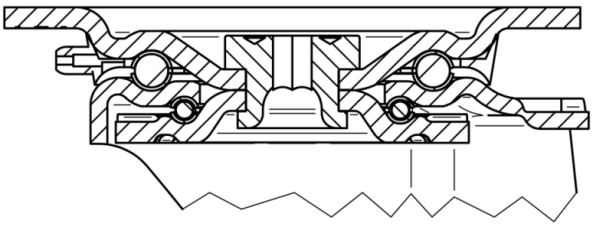

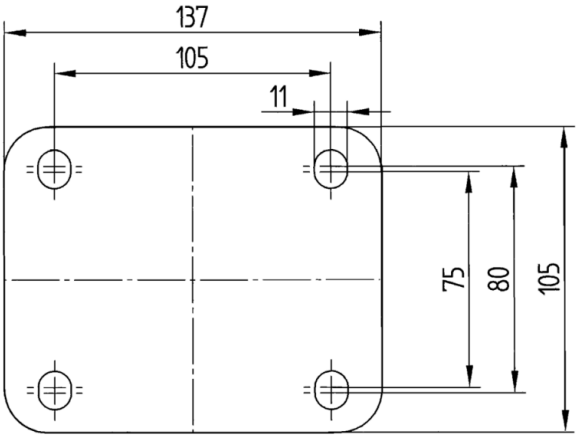

© Copyright 2026 TENTE International GmbH