PRODUKTINFORMATION

DURATECH HEAT

WOO075x25-Ø8 HL31

EAN 4031582367362



Billedet kan afvige fra det oprindelige produkt

HJUL

Fælgmateriale	Termoplastiske syntetiske stoffer, Varmebestandig
Hjulbanemateriale	Identisk med Hjulfælg
Leje	Glideleje
Trådfang	Uden trådfang
Diameter	75 mm
Hjulbane bredde	25 mm
Aksel Huldiameter	8 mm
Navlængde	31 mm

YDEEVNE

Rullemodstand	●●●○○
Kørselsstøj	●●●○○
Abrasion	●●●●●
Rustbeskyttelse	●●●○○

PRIMÆRE EGENSKABER

Produktnavn	Duratech heat
Type	Hjul
Standard	EN12530 - Hjul til Apparater
Belastning ved 3 km/t	75 kg
Elektrisk ledende	Nej
Rustfri	Nej
Belastning Statisk	150 kg
Temperaturområde (minimum)	-40 °C
Temperaturområde (maksimum)	200 °C

© Copyright 2026 TENTE International GmbH

DURATECH HEAT

WOO075x25-Ø8 HL31

EAN 4031582367362

Produkttegninger

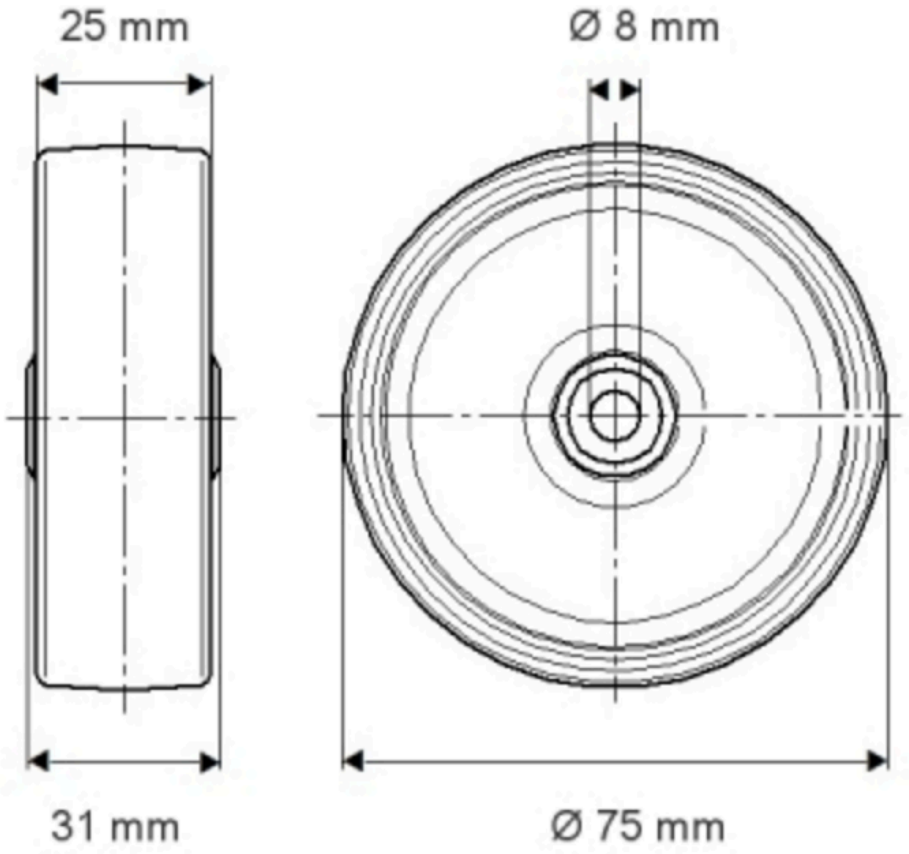

© Copyright 2026 TENTE International GmbH