PRODUKTINFORMATION

AGILA

2470XSP125P30-13

EAN 4031582365139



Billedet kan afvige fra det oprindelige produkt

YDEEVNE

Rullemodstand	●●●○○
Kørselsstøj	●●●○○
Abrasion	●●●○○
Rustbeskyttelse	●●●○○

PRIMÆRE EGENSKABER

Produktnavn	Agila
Type	Drejeligt Hjul
Standard	EN12530 - Hjul til Apparater
Belastning ved 3 km/t	100 kg
Elektrisk ledende	Ja
Rustfri	Nej
Belastning Statisk	200 kg
Temperaturområde (minimum)	-40 °C
Temperaturområde (maksimum)	80 °C
Byggehøjde	160 mm
Samlet vægt	0,79 kg

GAFFEL

Materialer til boliger	Stålplade, medium
Gaffel Form	Bred
Drejekrans	Drejekrans med dobbelt kuglekrans
Farve	Blå-kromatiseret
Udladning	41 mm
Udfaldsradius	103,5 mm
Udfaldsdiameter	207 mm

HJUL

Fælgmateriale	Polyamid, elektrisk ledende
Hjulbanemateriale	Polyuretan, Indsprøjtet, elektrisk-ledende
Leje	Præcisionskugleleje
Trådfang	Med trådfang
Diameter	125 mm
Hjulbane bredde	32 mm
Hårdhed af Hjulbane (D)	40 Shore D

MONTERING

Monteringstype	Bolthul
Bolt Huldiameter	13 mm
Tip	Hjulene kan monteres med standardskruer af enhver længde.

© Copyright 2026 TENTE International GmbH

AGILA

2470XSP125P30-13

EAN 4031582365139

Bestillingsnummer 00039629

Product Drawings

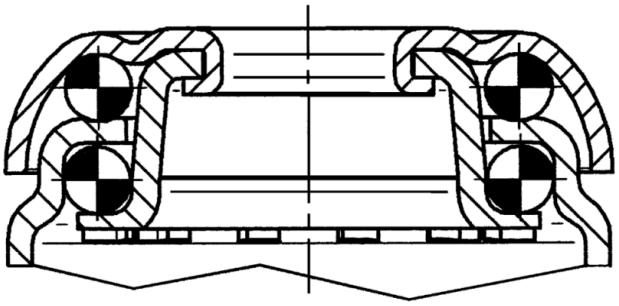

© Copyright 2026 TENTE International GmbH