产品信息

GALEA

5075PJP125P30-10

EAN 4031582379402



图片可能与原产品不同

表现

滚动性能	●●●●○
运动噪音	●●●●○
损耗	●●●●○
耐腐蚀性	●●●○○

核心属性

产品名称	Galea
外壳类型	带轮刹的旋转脚轮
标准	EN12530 - 设备脚轮
3 km/h的载重	100 kg
导电	否
不锈	否
静态载重	200 kg
温度范围（最低）	-20 °C
最高温度范围	60 °C
总高	162 mm
总宽度	66 mm
总重量	0.56 kg

支架

外壳材料	聚酰胺
支架形状	已关闭
旋转轴承	两个钢珠滚道
偏移量	40 mm
旋转半径	129 mm
转向干涉	258 mm
圆顶直径	59 mm

轮子

轮体材料	聚丙烯
胎面材料	热塑性橡胶
轴承	精密滚珠轴承
侧盖	带螺纹防护装置
直径	125 mm
胎面宽度	30 mm
胎面硬度 （A）	87 岸 A

固定件

固定件类型	螺栓孔
螺栓孔直径	10 mm

© Copyright 2026 TENTE International GmbH

GALEA

5075PJP125P30-10

EAN 4031582379402

产品图纸

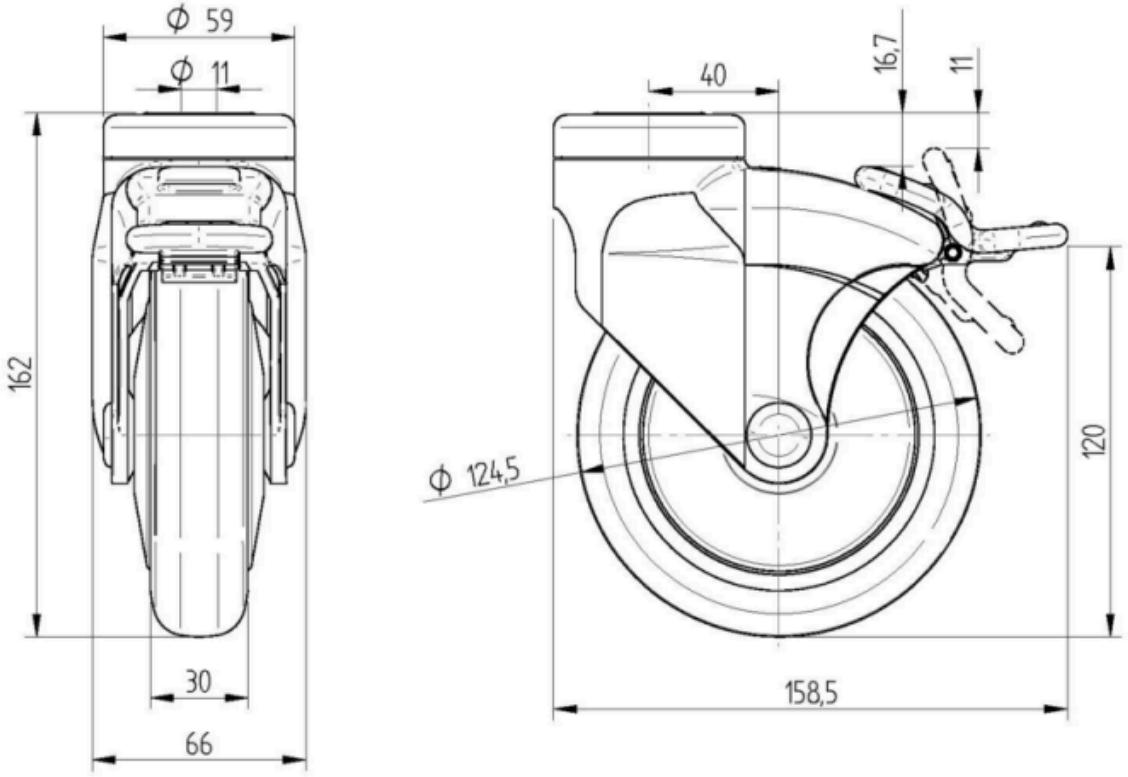

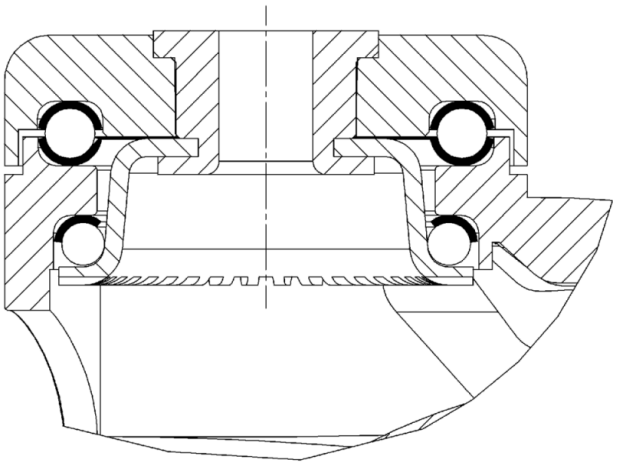

© Copyright 2026 TENTE International GmbH