제품 정보

PURETECH

Freno direccional 4681

EAN 4031582453331



이미지는 원래 제품과 다를 수 있습니다.

성능

롤 성능	●●●○○
움직임 소음	●●●○○
내마모성	●●●○○
부식방지	●●●○○

핵심 속성

제품명	Puretech
하우징 유형	액세서리
전기 전도성	아니요
스테인리스	아니요
전체 체중	0.27 kg

© Copyright 2026 TENTE International GmbH

PURETECH

Freno direccional 4681

EAN 4031582453331

제품 도면

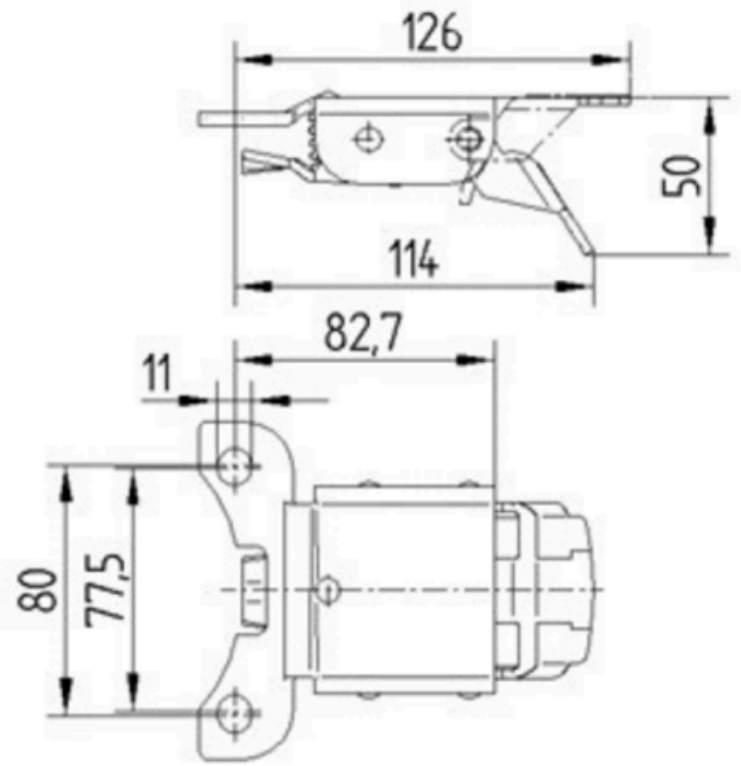

© Copyright 2026 TENTE International GmbH