PRODUCTINFORMATIE

ZETA STAINLESS

8670UFX160P63

EAN 4031582313536



Afbeelding kan afwijken van het oorspronkelijke product

PRESTATIES

Rolprestaties	●●●●●
Bewegingsgeluid	●●●●●
Slijtage	●●●○○
Corrosiebestendigheid	●●●●●

KERNKENMERKEN

Productnaam	Zeta stainless
Type	Wielen
Standaard	EN12533 - Zwaarlast wielen
Draagvermogen bij 4 km/h	300 kg
Draagvermogen bij 6 km/h	240 kg
Elektrisch geleidend	Nee
Roestvrij	Ja
Statisch draagvermogen	600 kg
Temperatuurbereik (minimaal)	-20 °C
Temperatuurbereik (maximaal)	85 °C
Totale hoogte	200 mm
Totale breedte	96 mm
Totaal gewicht	2,83 kg

BEHUIZING

Materiaal van de behuizing	Roestvrij staal, zwaar
Vork Vorm	Breed, Versterkt
Zwenklager	Twee balraces
Kleur	Roestvrij staal
Offset	55 mm
Zwenk radius	135 mm
Draaicirkel	270 mm
Diameter koepel	96 mm

WIEL

Tread hardness	zacht
Materiaal wielkern	Polyamide
Materiaal loopvlak	Elastische band, niet-markerend, gevulkaniseerd
Lagering	Precisie kogellagers Afgedicht
As	Geschroefd met moer
Wielkleur	Grijs / niet-markering
Afdekkapjes	Met draadbeschermer
Diameter	160 mm
Breedte Loopvlak	46 mm
Breedte wielkern	46 mm
Hardheid van het Loopvlak (A)	64 Shore A

FITTING

Type bevestiging	Rechthoekige plaat
Lengte plaat	137 mm
Breedte plaat	105 mm
Lengte plaatgat (minimaal)	74 mm
Lengte plaatgat (maximaal)	80 mm
Breedte plaatgat (minimaal)	74 mm
Breedte plaatgat (maximaal)	105 mm
Diameter plaatgat	11 mm

© Copyright 2026 TENTE International GmbH

ZETA STAINLESS

8670UFX160P63

EAN 4031582313536

Bestelnummer 00829521

Product Drawings

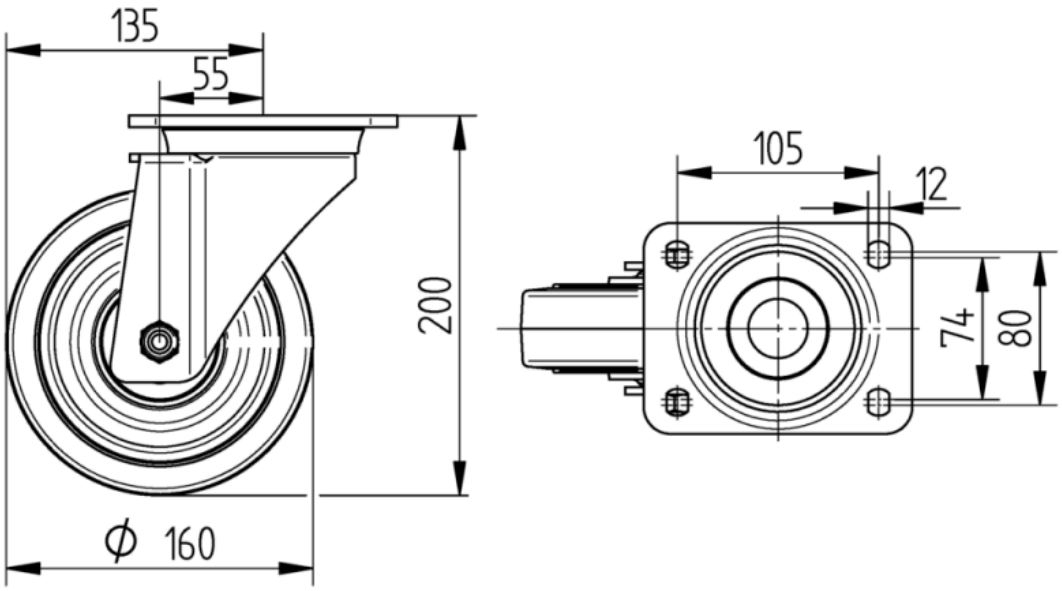

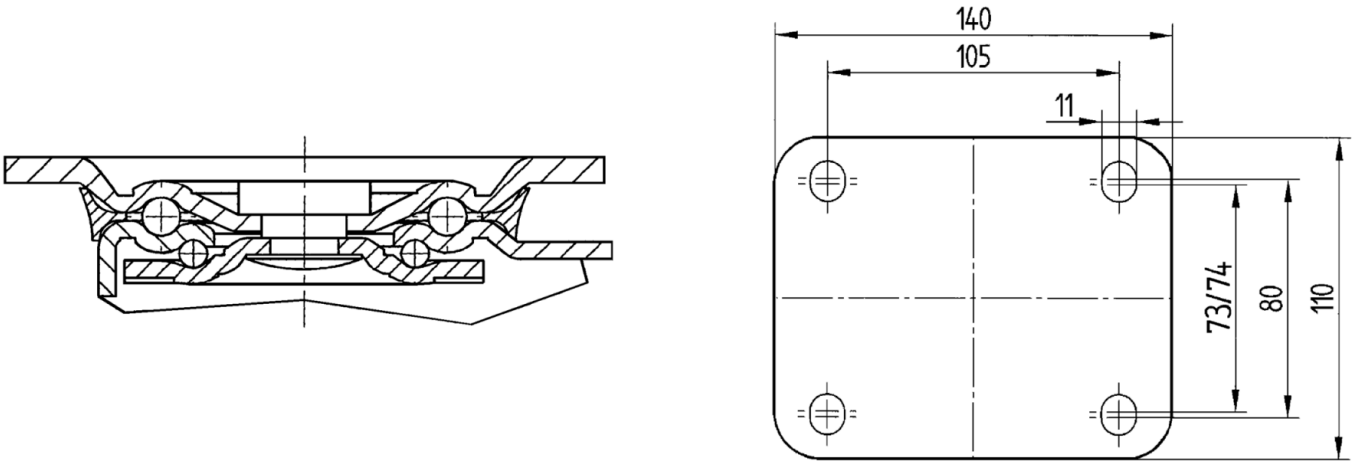

© Copyright 2026 TENTE International GmbH