# ALPHA

3477PVO100P62

EAN 4031582305609

Numéro de commande 00004012



## PERFORMANCE

| | |
|---|---|
| Performance de roulage | ●●●○○ |
| Bruit de mouvement | ●●●○○ |
| Usure | ●●●○○ |
| Résistance à la corrosion | ●●●○○ |

## ATTRIBUTS DE BASE

| | |
|---|---|
| Nom du produit | Alpha |
| Capacité de charge à 4 km/h | 75 kg |
| Conducteur d'électricité | no |
| Inoxydable | no |
| Capacité de charge statique | 150 kg |
| Plage de température (minimale) | -20 °C |
| Plage de température (maximale) | 60 °C |
| Hauteur | 128 mm |
| Largeur totale | 75 mm |
| Poids | 0.92 kg |

## CHAPE

| | |
|---|---|
| Déport | 41 mm |
| Rayon d'encombrement | 123 mm |
| Diamètre d'encombrement | 246 mm |
| Diamètre du dôme | 75 mm |

## ROUE

| | |
|---|---|
| Diamètre | 100 mm |
| Largeur du bandage | 35 mm |
| Largeur du corps de roue | 35 mm |

## RACCORD

| | |
|---|---|
| Longueur de la platine | 105 mm |
| Largeur de la platine | 80 mm |
| Longueur des trous de la platine (minimum) | 77 mm |
| Longueur des trous de la platine (maximum) | 60 mm |
| Largeur des trous de la platine (minimum) | 77 mm |
| Largeur des trous de la platine (maximum) | 80 mm |
| Diamètre des trous de la platine | 9 mm |

© Copyright 2026 TENTE International GmbH

# ALPHA

3477PVO100P62

EAN 4031582305609

Numéro de commande 00004012

**Dessins du produit**

3477U00100P62-neu

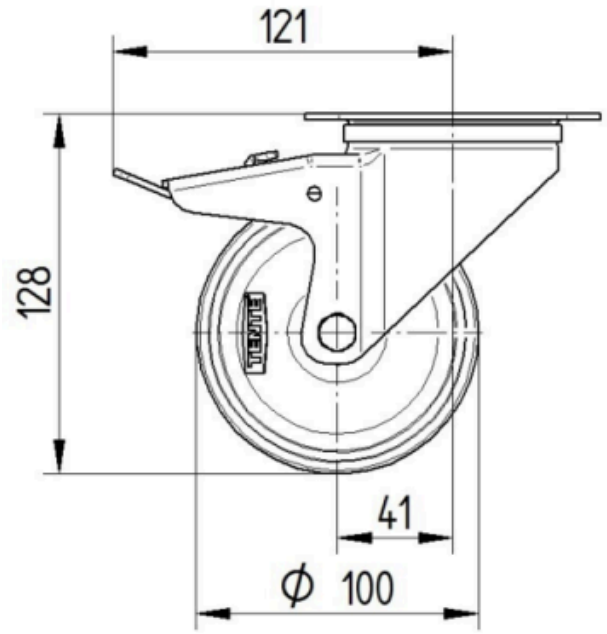


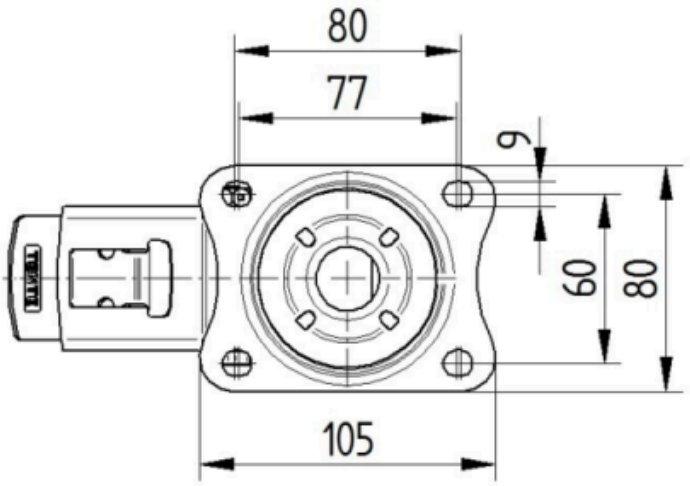


Platte 3470-080P62-105x80

