INFORMAÇÕES DO PRODUTO

ZETA

4681IEP250P63

EAN 4031582307962



A imagem pode diferir do produto original

DESEMPENHO

Desempenho do rolamento	●●●●○
Ruído de movimento	●●●●●
Desgaste	●●●○○
Resistência à corrosão	●●●○○

ATRIBUTOS PRINCIPAIS

Nome do produto	Zeta
Tipo	Rodízio giratório com travão direcional
Padrão	EN12532 - Equipamentos de Transporte
Capacidade de carga a 4 km/h	500 kg
Capacidade de carga a 6 km/h	400 kg
Elétrico condutivo	Não
Aço inoxidável	Não
Capacidade de carga estática	1000 kg
Intervalo de temperatura (mínimo)	-20 °C
Intervalo de temperatura (Máximo)	85 °C
Altura total	290 mm
Largura geral	96 mm
Peso geral	4,79 kg

SUPORTE

Material da caixa	Folha de aço, muito pesada
Em Forma de Garfo	Amplo, Reforçado
Rolamento giratório	Duas filas de esferas, reforçado ou aço inoxidável
Cor	Passivada a azul
Offset	55 mm
Interferência giratória	230 mm
Diâmetro do dome	96 mm

RODA

Tread hardness	macio
Material do centro da roda	Alumínio
Material do piso da roda	Pneu elástico, preto, vulcanizado
Rolamento	Rolamento de esferas de precisão
Eixo	Aparafusado com porca
Cor da Roda	Preto (semelhante a RAL9005)
Anti-fios	Sem anti-fios
Diâmetro	250 mm
Largura do Piso	50 mm
Largura do corpo	50 mm
Dureza do Piso (A)	67 Shore A

ENCAIXE

Tipo de fixação	Placa de fixação retangular
Comprimento da placa	137 mm
Largura da placa	105 mm
Comprimento do furo da placa (mínimo)	75 mm
Comprimento do furo da placa (Máximo)	80 mm
Largura do furo da placa (Mínimo)	75 mm
Largura do furo da placa (Máximo)	105 mm
Diâmetro do furo da placa	11 mm

© Copyright 2026 TENTE International GmbH

ZETA

4681IEP250P63

EAN 4031582307962

Número de encomenda 00828487

Desenhos do produto

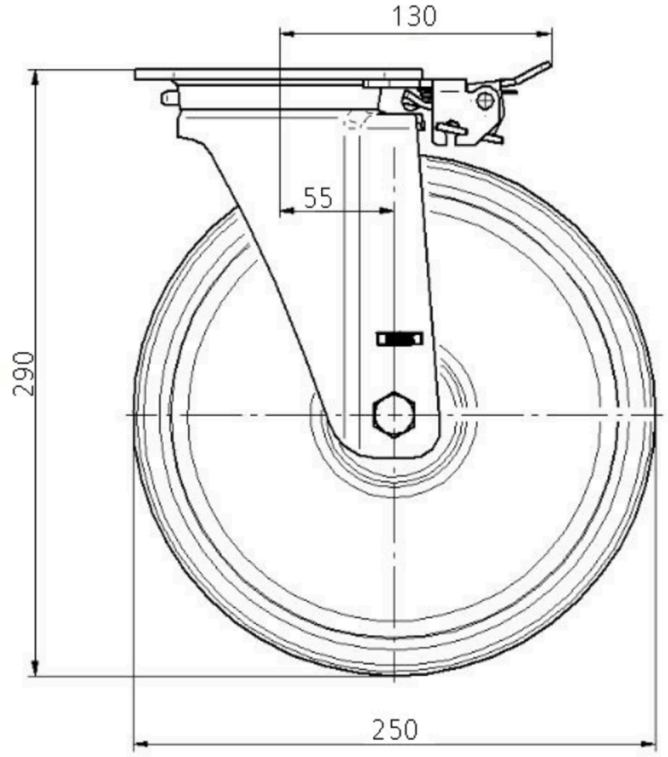

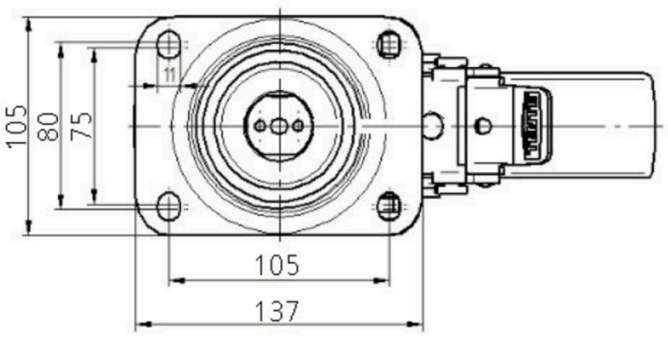

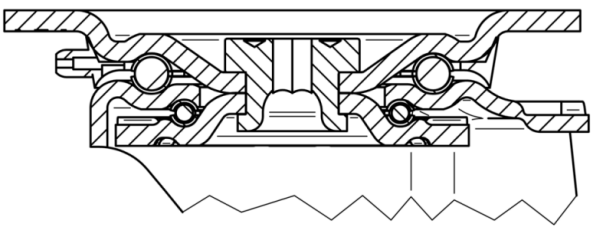

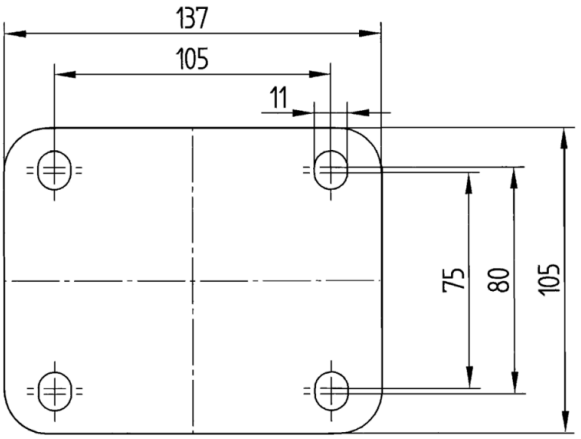

© Copyright 2026 TENTE International GmbH