INFORMACIÓ DE PRODUCTE

AGILA

2477XSP125P30-13

EAN 4031582365276



La imatge pot diferir del producte original.

ACTUACIÓ

Actuació Roll	●●●○○
El soroll del moviment	●●●○○
Atràcia	●●●○○
Resistència a a la corrosió	●●●○○

ATRIBUCIONS BÀSIQUES

Nom del producte	Agila
Tipus	Rueda giratoria con Freno total
Tracidad de carga a 3 km/h	100 kg
Conducció elèctrica	Sí
Inoxidable	No
Tracidad de carga estàtica	200 kg
Temperatura (mínim)	-40 °C
Temperatura màxima (màxim)	80 °C
Alçada total	160 mm
Pes total	0,96 kg

SUPORT

Material d'habitatge	Placa d'acer, mitjà
Forquilla Forma	Ample
Scamiento giratorio	Dues curses de ball
Color	Passivat blau
Desplaçament	41 mm
Scio de giro	131 mm
Sterferencia de giro	262 mm

RODA

Material corporal	Poliamida, conducció elèctrica
Material de la banda de rodadura	Poliuretà, Injectat, conductor elèctric
El Bearing	Rodament de boles de precisió
Protectors de fil	Amb la guardaespatlles
Diametralització	125 mm
Banda de rodadura ample	32 mm
La duresa del Banda de rodadura (D)	40 Shore D

FITACIÓ

Tipus de Fitting	Forat per a cargol
Pern Diàmetre del forat	13 mm
Col·lecció	Les castanyes es poden muntar amb cargols estàndard de qualsevol longitud.

© Copyright 2026 TENTE International GmbH

AGILA

2477XSP125P30-13

EAN 4031582365276

BETTER MOBILITY. BETTER LIFE.

Plànols del producte

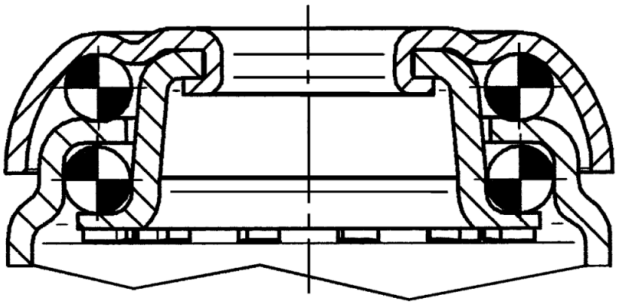

© Copyright 2026 TENTE International GmbH