TERMÉKINFORMÁCIÓK

# KAPPA

## 9688FTP200P63 CL67 WH-w60

EAN 4031582316216



A kép eltérhet az eredeti terméktől

### TELJESÍTMÉNY

| | |
|---|---|
| Gördülési ellenállás teljesítménye | ● ● ● ● ○ |
| Mozgás zajkibocsátása | ● ● ● ○ ○ |
| Kopás | ● ● ● ● ○ |
| Korrozióálló képesség | ● ● ● ● ○ |

### ALAPVETŐ TULAJDONSÁGOK

| | |
|---|---|
| Termék neve | Kappa |
| Ház típusa | Fixvillás görgő |
| Standard | EN12533 - Nehézipari görgők |
| Teherbírás 4 km/h-nál | 1440 kg |
| Teherbírás 6 km/h-nál | 1200 kg |
| Elektromosan vezető | Nem |
| Rozsdamentes | Nem |
| Statikus teherbírás | 2400 kg |
| Hőmérséklet-tartomány (minimális) | -10 °C |
| Hőmérséklet-tartomány (maximális) | 60 °C |
| Összsúly | 6,57 kg |
| Teljes szélesség | 98 mm |

### VÁZ

| | |
|---|---|
| A ház anyaga | Öntött-vagy kovácsoltvas, nehéz |
| Villa alakja | Széles, Megerősített |
| Szín | Kék passzivált |
| Lubrication nipple | 1 |
| Kupola átmérője | 96 mm |

### KERÉK

| | |
|---|---|
| Felépítmény anyaga | Öntöttvas |
| Futófelület anyaga | Öntött poliuretán |
| Csapágy | Precíziós golyóscsapágy |
| Tengely | Csavar anyával |
| Kerék színe | Mézsárga (RAL1005) |
| Szálvédők | Futófelület védelemmel |
| Átmérő | 200 mm |
| Futófelület szélessége | 60 mm |
| Test szélessége | 60 mm |
| A futófelület keménysége (A) | 92 Shore A |
| A futófelület keménysége (D) | 42 Shore D |

### SZERELVÉNY

| | |
|---|---|
| Szerelvény típusa | Téglalap alakú talplemez |
| Talplemez hossza | 135 mm |
| Talplemez szélessége | 110 mm |
| Lemezfurat hossza (minimális) | 75 mm |
| Lemezfurat hossza (maximális) | 80 mm |
| Lemezfurat szélessége (minimális) | 75 mm |
| Lemezfurat szélessége (maximális) | 105 mm |
| Tengely furat átmérője | 11 mm |

© Copyright 2026 TENTE International GmbH

# KAPPA

9688FTP200P63 CL67 WH-w60

EAN 4031582316216

Rendelési szám 00803487

**Termékrajzok**

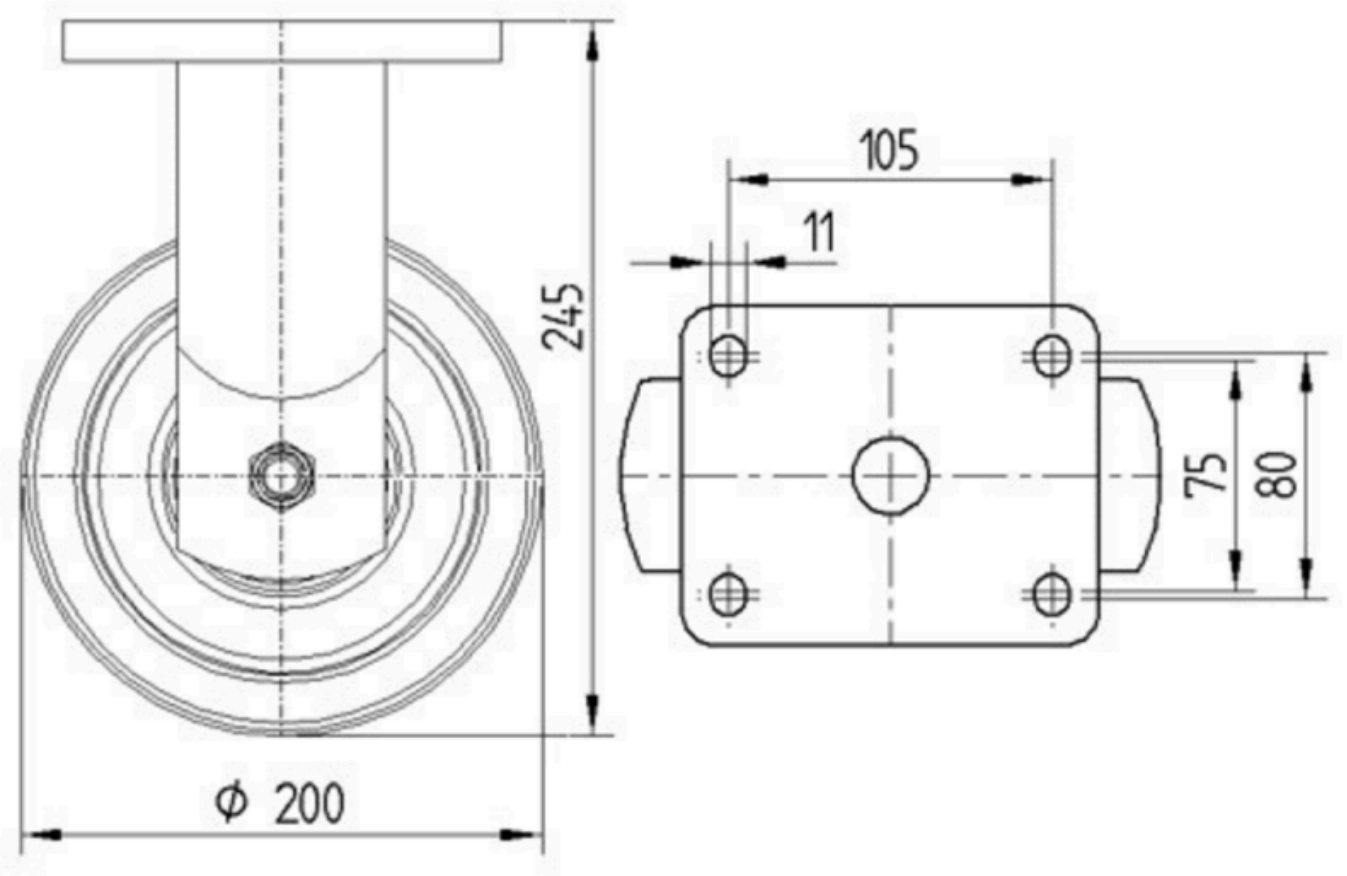


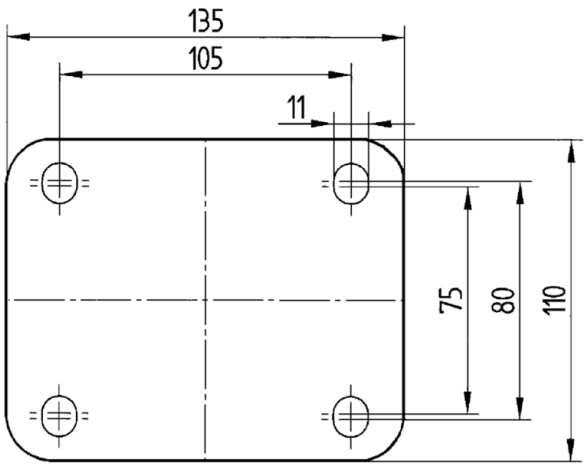


© Copyright 2026 TENTE International GmbH