TERMÉKINFORMÁCIÓK

KAPPA

9688FTP200P63 CL67 WH-w60

EAN 4031582316216

BETTER MOBILITY. BETTER LIFE.

A kép eltérhet az eredeti terméktől

TELJESÍTMÉNY

Gördülési ellenállás teljesítménye	●●●●○
Mozgás zajkibocsátása	●●●○○
Kopás	●●●●○
Korrozióálló képesség	●●●●○

ALAPVETŐ TULAJDONSÁGOK

Termék neve	Kappa
Ház típusa	Fixvillás görgő
Standard	EN12533 - Nehézipari görgők
Teherbírás 4 km/h-nál	1440 kg
Teherbírás 6 km/h-nál	1200 kg
Elektromosan vezető	Nem
Rozsdamentes	Nem
Statikus teherbírás	2400 kg
Hőmérséklet-tartomány (minimális)	-10 °C
Hőmérséklet-tartomány (maximális)	60 °C
Összsúly	7,98 kg
Teljes szélesség	98 mm

VÁZ

A ház anyaga	Öntött-vagy kovácsoltvas, nehéz
Villa alakja	Széles, Megerősített
Szín	Kék passzivált
Lubrication nipple	1
Kupola átmérője	96 mm

KERÉK

Felépítmény anyaga	Öntöttvas
Futófelület anyaga	Öntött poliuretán
Csapágy	Precíziós golyóscsapágy
Tengely	Csavar anyával
Kerék színe	Mézsárga (RAL1005)
Szálvédők	Futófelület védelemmel
Átmérő	200 mm
Futófelület szélessége	60 mm
Test szélessége	60 mm
A futófelület keménysége (A)	92 Shore A
A futófelület keménysége (D)	42 Shore D

SZERELVÉNY

Szerelvény típusa	Téglalap alakú talplemez
Talplemez hossza	135 mm
Talplemez szélessége	110 mm
Lemezfurat hossza (minimális)	75 mm
Lemezfurat hossza (maximális)	80 mm
Lemezfurat szélessége (minimális)	75 mm
Lemezfurat szélessége (maximális)	105 mm
Tengely furat átmérője	11 mm

© Copyright 2026 TENTE International GmbH

KAPPA

9688FTP200P63 CL67 WH-w60

EAN 4031582316216

Rendelési szám 00803487
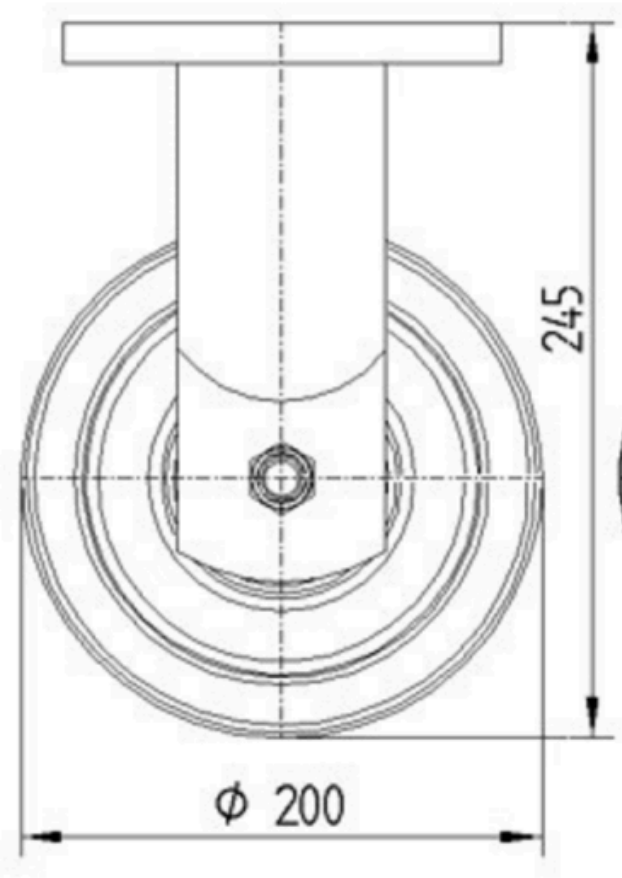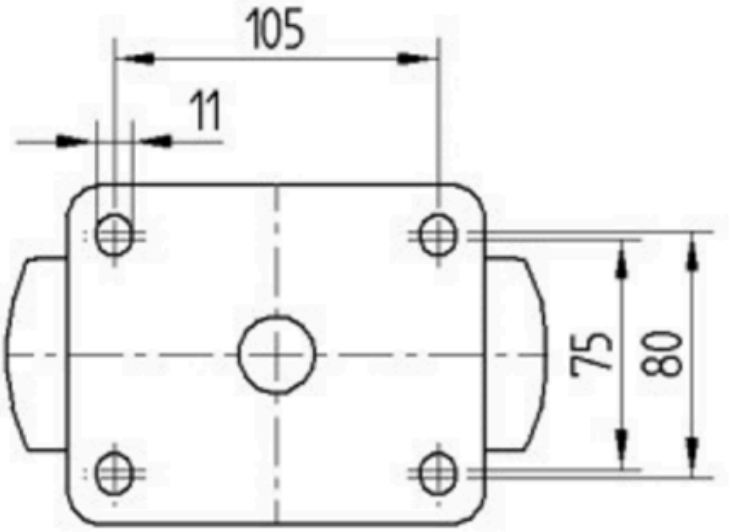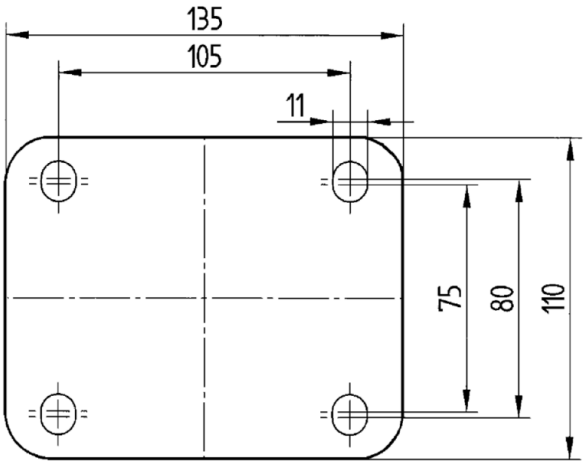
Product Drawings